Pro Via d.o.o.
za istraživanje i razvoj u prometu i usluge
51215 KASTAV, ul. Pilepčić 41
tel. (fax): +385 (0)51/687 618, mob: 095/906-8807, e-mail: provia.kastav@gmail.com

PROSTOR ZA OVJERU NADLEŽNOG TIJELA

Projekt: **Prometno rješenje za postavu dodatne signalizacije i izvedbu mjera smirivanja prometa na dijelu ulica Brgučena (ŽC5083) i Medemunići (LC58065) u Omišlju**

Naručitelj: **OPĆINA OMIŠALJ**
Prikešte 13
51513 Omišalj

Vrsta projekta:	**PROMETNI ELABORAT**
Broj projekta:	**14-2021**
Projektant prometnog dijela:	**dr. sc. Ivica Barišić, dipl.ing.prom.** dr. sc Ivica Barišić, dipl. ing. ovlašteni inženjer cestovnog prometa HKIP broj iz imenika: 205
Projektant građevinskog dijela:	**VELJKO PEVALEK, mag.ing.aedif.** HRVATSKA KOMORA INŽENJERA GRAĐEVINARSTVA Veljko Pevalek mag. ing. aedif. ovlašteni inženjer građevinarstva G 4415
Datum:	**rujan 2021.**
Direktor:	**dr.sc. Ivica Barišić, dipl.ing.prom.** Pro Via d.o.o. KASTAV 51215, Pilepčić 41

Projekt:	**Prometno rješenje za postavu dodatne signalizacije i izvedbu mjera smirivanja prometa na dijelu ulica Brgučena (ŽC5083) i Medemunići (LC58065) u Omišlju**
Naručitelj:	**OPĆINA OMIŠALJ Prikešte 13 51513 Omišalj**
Vrsta projekta:	**PROMETNI ELABORAT**
Broj projekta:	**14-2021**
Datum:	**rujan 2021.**

I. OPĆI DIO

SADRŽAJ

I. OPĆI DIO

- Sadržaj
- Registracija poduzeća
- Rješenja o imenovanju projektanta
- Izjava o usklađenosti
- Licenca ovlaštenog inženjera

II. TEHNIČKI OPIS

1. Uvod
2. Prometno-sigurnosna analiza u zoni zahvata
3 Prometno rješenje u zoni zahvata
4 Tehnički elementi prometne signalizacije i opreme
5 Zaključno

III. TROŠKOVNIK

IV. GRAFIČKI PRILOZI

1.0 Pregledna situacija zone zahvata i shema veze listova ..... M 1:10.000

2.1. – 2.5. Situacija prometnog rješenja u zoni zahvata..... M 1:750

3.1. Detalj izvođenja uzdignute plohe – K36 ..... M 1:100
3.2. Poprečni presjek u zoni postavljanja uzdignute plohe K36 ..... M 1:50
3.3. Detalj uzdignute ploha K55 ..... M 1:50

D-1. Detalj postavljanja prometnog znaka na "S" stupu
D-2. Detalj postavljanja prometnog znaka na "S" stupu na bankinama užeg profila
D-3. Detalj postavljanja prometnih znakova
D-4. Detalj: LED treptač sa znakovima C02 uz pješački prijelaz
D-5. Detalj izvođenja pješačkog prijelaza u blizini škole (prema Pravilniku 92/19)
D-6. Detalj: Optičke bijele crte upozorenja K32
D-7.Detalj uličnog slivnika s jednom kišnom rešetkom.....M 1:25
D-8.Detalj uličnog slivnika s dvije kišne rešetke.....M 1:25
D-9.Detalj betonskog revizionog okna .....M 1:25
D-10.Detalj upojnog bunara.....M 1:40
D-11. Detalj rampe za sprječavanje arhitektonskih barijera.....M 1:20

REPUBLIKA HRVATSKA
TRGOVAČKI SUD U RIJECI

IZVADAK IZ SUDSKOG REGISTRA

SUBJEKT UPISA

MBS:
040321813

OIB:
02670844534

TVRTKA:
2 PRO VIA društvo s ograničenom odgovornošću za istraživanje i razvoj u prometu i usluge

2 PRO VIA d. o. o.

SJEDIŠTE/ADRESA:
1 Kastav (Grad Kastav)
Pilepčić 41

PRAVNI OBLIK:
2 društvo s ograničenom odgovornošću

PREDMET POSLOVANJA:
1 * - računalne i srodne djelatnosti
1 * - promidžba (reklama i propaganda) i istraživanje tržišta
1 * - konzultantske usluge u području prometa, urbanističkog i prostornog planiranja
1 * - prometno tehnička vještačenja
1 * - izrada studija, elaborata i projekata iz područja prometne infrastrukture
1 * - istraživanje i razvoj iz područja prometa
1 * - projektiranje, građenje i nadzor nad građenjem
1 * - stručni poslovi prostornog planiranja
1 * - čuvanje parkiranih automobila i naplata na parkiralištima
1 * - javni cestovni prijevoz putnika i tereta u domaćem i međunarodnom prometu
1 * - uslužne djelatnosti u vezi s kopnenim prijevozom
1 * - prijevoz za vlastite potrebe
1 * - kupnja i prodaja robe te trgovačko posredovanje na domaćem i inozemnom tržištu
1 * - zastupanje domaćih i inozemnih tvrtki
1 * - Poslovanje nekretninama
1 * - izdavačka i tiskarska djelatnost
1 * - Proizvodnja igara i igračaka
1 * - turističke usluge u ostalim oblicima turističke ponude: seoskom, zdravstvenom, kulturnom, wellness, kongresnom, za mlade, pustolovnom, lovnom, športskom, golf-turizmu, ronilačkom ili rekreacijskom ribolovu na moru
1 * - ostale turističke usluge
1 * - pripremanje hrane i pružanje usluga prehrane,

D004, 2017-07-03 11:54:24 Stranica: 1 od 3

REPUBLIKA HRVATSKA
TRGOVAČKI SUD U RIJECI

IZVADAK IZ SUDSKOG REGISTRA

SUBJEKT UPISA

PREDMET POSLOVANJA:
pripremanje i usluživanje pićem i napicima i pružanje usluga smještaja i kampiranja
1 * - organiziranje tečajeva i poduke iz poslovne i osobne učinkovitosti
1 * - iznajmljivanje predmeta za osobnu uporabu i kućanstvo
1 * - kreativne umjetničke i zabavne djelatnosti
1 * - odnosi s javnošću i djelatnosti priopćivanja
1 * - Prevoditeljske djelatnosti
1 * - organiziranje stručnih seminara, savjetovanja, tečajeva i poduka na području prometa i prometnih djelatnosti
2 * - uzgoj jednogodišnjih usjeva
2 * - uzgoj višegodišnjih usjeva
2 * - uzgoj sadnog materijala i ukrasnog bilja
2 * - poljoprivredna djelatnost
2 * - prozvodnja poljoprivrednih i prehrambenih proizvoda - ekološka proizvodnja u uzgoju bilja i u proizvodnji biljnih proizvoda
2 * - trgovina ekološkim proizvodima, nepreradenim biljnim i životinjskim proizvodima te proizvodima koji su potpuno ili dijelom sastavljeni od takvih proizvoda

OSNIVAČI/ČLANOVI DRUŠTVA:

1 Ivica Barišić, OIB: 79736071674
Kastav, Pilepčić 41
2 - jedini član d.o.o.

OSOBE OVLAŠTENE ZA ZASTUPANJE:

1 Ivica Barišić, OIB: 79736071674
Kastav, Pilepčić 41
2 - direktor
2 - zastupa pojedinačno i samostalno temeljem odluke od 16. svibnja 2017.

TEMELJNI KAPITAL:
2 20.000,00 kuna

PRAVNI ODNOSI:
Osnivački akt:
1 Izjava o osnivanju sastavljena je 11. ožujka 2014. godine.
2 Odlukom člana društva od 16. svibnja 2017. odredbe Izjave izmijenjene su u cijelosti te je u potpunom tekstu dostavljena u zbirku isprava.

Promjene temeljnog kapitala:
2 Odlukom člana društva od 16. svibnja 2017. povećan je

D004, 2017-07-03 11:54:24 Stranica: 2 od 3

REPUBLIKA HRVATSKA
TRGOVAČKI SUD U RIJECI

IZVADAK IZ SUDSKOG REGISTRA

SUBJEKT UPISA

PRAVNI ODNOSI:
Promjene temeljnog kapitala:
temeljni kapital sa 1.000,00 kn za 19.000,00 kn na 20.000,00 kn.

FINANCIJSKA IZVJEŠĆA:

	Predano	God.	Za razdoblje	Vrsta izvještaja
eu	12.04.17	2016	01.01.16 - 31.12.16	GFI-POD izvještaj

Upise u glavnu knjigu proveli su:

RBU	Tt	Datum	Naziv suda
0001	Tt-14/1830-2	19.03.2014	Trgovački sud u Rijeci
0002	Tt-17/3651-2	13.06.2017	Trgovački sud u Rijeci
eu	/	27.03.2015	elektronički upis
eu	/	25.03.2016	elektronički upis
eu	/	12.04.2017	elektronički upis

U Rijeci, 03. srpnja 2017.

Ovlaštena osoba

D004, 2017-07-03 11:54:24 Stranica: 3 od 3

Registracija poduzeća Pro Via d.o.o.

RJEŠENJE br. 14-2021/P o imenovanju projektanta

Dr.sc. IVICA BARIŠIĆ, dipl. ing. prom.

imenuje se za projektanta na izradi PROMETNOG ELABORATA

Projekt:	Prometno rješenje za postavu dodatne signalizacije i izvedbu mjera smirivanja prometa na dijelu ulica Brgučena (ŽC5083) i Medemunići (LC58065) u Omišlju
Naručitelj:	OPĆINA OMIŠALJ Prikešte 13 51513 Omišalj
Vrsta projekta:	PROMETNI ELABORAT
Broj projekta:	14-2021
Datum:	rujan 2021.

Obrazloženje

1. Dr. sc. IVICA BARIŠIĆ, dipl. ing. prom. diplomirao je na Fakultetu prometnih znanosti Zagrebu 1998.g., ima više od 20 godina iskustva u prometnom planiranju i projektiranju.

Položio je stručni ispit za djelatnike koji obavljaju određene poslove u izgradnji objekata, dana 19. 06. 2001. god. Klasa: 133-04/01-01/328, Urbroj 531-08/1-1-01-2, Red. Br. Evidencije 4303., pri Ministarstvu zaštite okoliša i prostornog uređenja.

Položio je stručni ispit za ovlaštenog inženjera cestovnog prometa dana 11.04.2015. god. Klada: 340-01/15-02-17, Urbroj: 368-15-05-02, te stekao status ovlaštenog inženjera cestovnog prometa, red. broj 205.

2. Pro Via d.o.o. za istraživanje i razvoj u prometu i usluge registriran je kod nadležnog Trgovačkog suda u Rijeci (Tt-17/3651-2) u registarski uložak s matičnim brojem subjekta (MBS) 040321813.

Temeljem prethodno navedenog ispunjeni su uvjeti za navedeno imenovanje.

Za Pro Via d.o.o.

direktor : Ivica Barišić

Kastav, 09/2021.

Pro Via d.o.o.
KASTAV 51215, Pilepčić 41

RJEŠENJE br. 14-2021/G o imenovanju projektanta

VELJKO PEVALEK, mag.ing.aedif.

imenuje se za projektanta građevinskog dijela na izradi PROMETNOG ELABORATA

Projekt:	Prometno rješenje za postavu dodatne signalizacije i izvedbu mjera smirivanja prometa na dijelu ulica Brgučena (ŽC5083) i Medemunići (LC58065) u Omišlju
Naručitelj:	OPĆINA OMIŠALJ Prikešte 13 51513 Omišalj
Vrsta projekta:	PROMETNI ELABORAT
Broj projekta:	14-2021
Datum:	rujan 2021.

Obrazloženje

1

1. VELJKO PEVALEK, dipl.ing.građ. je diplomirao na Građevinskom fakultetu u Rijeci i stekao zvanje dipl.ing.građ. što potvrđuje uvidom u diplomu br. II-937 od 28. lipnja 2005.g. te ima odgovarajuće radno iskustvo nakon završenog školovanja i položen stručni ispit što se utvrđuje uvidom u uvjerenje broj 531-10-2-09-4.
Upisan je pod rednim brojem 4415 u Hrvatskoj komori arhitekata i inženjera, u razred inženjera građevinarstva, kao ovlašteni inženjer građevinarstva. Temeljem navedenih odredaba zakona ispunjava uvjete za navedeno imenovanje.

2. Pro Via d.o.o. za istraživanje i razvoj u prometu i usluge registriran je kod nadležnog Trgovačkog suda u Rijeci (Tt-17/3651-2) u registarski uložak s matičnim brojem subjekta (MBS) 040321813.

Temeljem prethodno navedenog ispunjeni su uvjeti za navedeno imenovanje.

Za Pro Via d.o.o.

direktor : Ivica Barišić

Kastav, 09/2021.

Pro Via d.o.o.
KASTAV 51215, Pilepčić 41

IZJAVA PROJEKTANTA
o usklađenosti prometnog projekta
s odredbama posebnih zakona i drugih propisa

Projekt:	Prometno rješenje za postavu dodatne signalizacije i izvedbu mjera smirivanja prometa na dijelu ulica Brgučena (ŽC5083) i Medemunići (LC58065) u Omišlju
Naručitelj:	OPĆINA OMIŠALJ Prikešte 13 51513 Omišalj
Vrsta projekta:	PROMETNI ELABORAT
Broj projekta:	14-2021
Datum:	rujan 2021.

Ovaj projekt je usklađen s važećim propisima, tehničkim normativima i pravilima:

- Zakon o sigurnosti prometa na cestama (NN67/08, 48/10, 74/11, 80/13, 158/13, 92/14, 64/15, 108/17, 70/19, 42/20)
- Zakon o cestama (NN 84/11, 22/13, 54/13, 148/13, 110/19)
- Zakon o prostornom uređenju (NN RH br. 153/13, 65/17,114/18, 39/19, 98/19),
- Zakon o gradnji (NN RH br. 153/13, 20/17, 39/19, 125/19),
- Zakon o vodama (NN 66/19)
- Zakon o zaštiti na radu (N.N. 71/14; 118/14; 154/14, 94/18, 96/18)
- Zakon o zaštiti od požara (NN 92/10)
- Zakon o zaštiti okoliša (NN 80/13, 78/15, 12/18, 118/18)
- Zakon o zaštiti prirode (NN 80/13, 15/18, 14/19, 127/19)
- Zakon o zaštiti od buke (NN 30/09, 55/13, 153/13, 41/16, 114/18)
- Zakon o normizaciji (NN 80/13)
- Pravilnik o prometnim znakovima, signalizaciji i opremi na cestama (NN 92/19)
- Pravilnik o privremenoj regulaciji prometa i označavanju te osiguranju radova na cestama NN 92/2019
- Pravilnik o uvjetima za projektiranje i izgradnju priključaka i prilaza na javnu cestu (NN 95/14)
- Pravilnik o vrsti i sadržaju projekata za javne ceste (NN 53/02, 20/17)
- Pravilnik o sadržaju, namjeni i razini razrade prometnog elaborata za ceste (NN 140/13)
- Pravilnik o osiguranju pristupačnosti građevina osobama s invaliditetom i smanjenom pokretljivosti (NN 78/13)
- Pravilnik o turističkoj i ostaloj signalizaciji na cestama (NN 64/16)
- Pravilnik o najvišim dopuštenim razinama buke u sredini u kojoj ljudi rade i borave (NN 145/04)
- Odluka o razvrstavanju javnih cesta (NN 18/21)
- Opći tehnički uvjeti za radove na cestama knjiga 6: Oprema ceste; IGH; 2001.
- Tehnički propis za betonske konstrukcije (NN 139/09, 14/10, 125/10, 136/12)

Kastav, 09/2021.

Projektant:

Dr.sc. Ivica Barišić, dipl. ing. prom.

LICENCA OVLAŠTENOG INŽENJERA

HRVATSKA KOMORA INŽENJERA TEHNOLOGIJE PROMETA I TRANSPORTA

HRVATSKA KOMORA INŽENJERA TEHNOLOGIJE PROMETA I TRANSPORTA

Strukovni razred inženjera cestovnog prometa

LICENCA

dr. sc. IVICA BARIŠIĆ, dipl. ing.

rođen 02. siječnja 1973. u Gmići-Prozor

država Republika Bosna i Hercegovina

položio je dana 11. travnja 2015. u Zagrebu

stručni ispit i stekao status ovlaštenog inženjera cestovnog prometa

Predsjednik strukovnog razreda inženjera cestovnog prometa

John Leko, dipl. ing.

Predsjednik Skupštine Hrvatske komore inženjera tehnologije prometa i transporta

prof. dr. sc. Hrvoje Baričević

REPUBLIKA HRVATSKA – ZAGREB – HRVATSKA KOMORA INŽENJERA TEHNOLOGIJE PROMETA I TRANSPORTA – M.P.

Projekt:	**Prometno rješenje za postavu dodatne signalizacije i izvedbu mjera smirivanja prometa na dijelu ulica Brgučena (ŽC5083) i Medemunići (LC58065) u Omišlju**
Naručitelj:	**OPĆINA OMIŠALJ Prikešte 13 51513 Omišalj**
Vrsta projekta:	**PROMETNI ELABORAT**
Broj projekta:	**14-2021**
Datum:	**rujan 2021.**

II. TEHNIČKI DIO

-

II. T E H N I Č K I O P I S

1. Uvodno

Prema projektnom zadatku od strane naručitelja Općine Omišalj definirana je zona obuhvata izrade prometnih rješenja.

Prometnim elaboratom obuhvaćena je izrada prometnog rješenja za postavu dodatne signalizacije i izvedbu mjera smirivanja prometa na dijelu ulica Brgučena (ŽC5083) i Medemunići (LC58065) u Omišlju

Budući se prilikom izrade prometnog projekta nije raspolagalo sa geodetskom podlogom u većem mjerilu, osnovna podloga za izradu projekta dobivena je iz raspoloživih kartografskih podloga:

- Digitalni orto-foto snimak zone zahvata (DOF)
- Osnovna državna karta (HOK)
- Geoportal Državne geodetske uprave http://geoportal.dgu.hr
- https://maps.google.hr

Dobivena podloga omogućila je izradu osnovne podloge, na kojoj je izrađeno prometno rješenje postavljanja prometne signalizacije i opreme.

Projekt sadržava analizu postojećeg stanja u zoni zahvata, te prijedlog mjera za povećanje sigurnosti prometa s posebnim naglaskom na sigurnost pješaka. Projektom je obuhvaćeno rješenje vertikalne i horizontalne signalizacije te prometne opreme, sa tehničkim opisom, nacrtima i detaljima izvođenja i troškovnikom.

2. Prometno sigurnosna analiza u zoni zahvata

Županijska cesta Ž5083 prolazi kroz središte naselja Omišalj od ulaza iz smjera državne ceste D100 do samog središta naselja (rotor) i nosi naziv Ulica Brgučena, dok lokalna cesta L58065 nastavlja od središta naselja i ide prema D100 te nosi naziv Ulica Medemunići.

Na predmetnoj dionici županijske ceste kroz naselje Omišalj uspostavljen je dvosmjerni promet vozila prometnicom prosječne širine kolnika od 6,0 m, osim na dijelu kod k.br. 26 gdje je profil kolnika sužen na 5,3 – 5,5 m u dužini od cca. 40 m.
Nogostup je izveden uz zapadnu stranu ceste promjenjive širine, osim na dijelu suženja kod k.br. 26., dok nogostup sa istočne strane izveden na samo nekoliko pozicija i nije kontinuiran.

Dionica županijske ceste

Na predmetnoj dionici lokalne ceste kroz naselje Omišalj uspostavljen je dvosmjerni promet vozila prometnicom prosječne širine kolnika od 6,0-6,3 m. Nogostupi nisu nigdje izvedeni što predstavlja posebnu opasnost za kretanje pješaka (slika 2).

Nedostatak kontinuiranih obostranih pješačkih nogostupa predstavlja veliki problem za sigurno kretanje pješaka. Također je veliki broj parcela i okućnica ima direktan izlaz na ulice, što u ovakvim uvjetima stvara povećan rizik za sigurnost prometa.

Na cijelom potezu kroz naselje postavljeno je ograničenje brzine od 40 km/h.

Dionica lokalne ceste

Posebna točka pozornosti po pitanju sigurnosti prometa predstavlja pješački prijelaz u samom centru naselja koji u velikom broju koriste školska djeca. Prijelaz je postavljen na prelazu pješačkog puta međutim nije dovoljno označen kao prijelaz za školu.

Pješački prijelaz u centru naselja

Budući da se radi o cesti koja prolazi kroz samo naselje u zoni koje se kreće veliki broj pješaka a posebice školske djece, svako povećanje brzine vožnje direktno utječe na sigurnost prometa, posebice pješaka te je potrebno poduzeti mjere za smirivanje prometa u predmetnoj zoni.

3. Prometno rješenje u zoni zahvata

Prometno rješenje obuhvaća rješenje prometne signalizacije (vertikalna i horizontalna) i opreme ceste odnosno cjelovitu regulaciju prometa u zoni zahvata.

U postizanju većeg stupnja sigurnosti prometa u ovom prijedlogu išlo se za time da se primjenom standardne okomite i horizontalne signalizacije, te dodatne opreme za povećanje sigurnosti prometa, postigne smanjivanje brzine vožnje zoni zahvata, a time i povećanje stupnja sigurnosti u prometu.

Prometnim rješenjem predviđeno je ograničenje brzine vožnje kroz naselje na brzini od 40 km/h, a u zonama pješačkih prijelaza brzina se ograničava na 30 km/h.

Pješački prijelazi označavaju se propisanom prometnom signalizacijom znakovima C02, i najavom obilježenog pješačkog prijelaza A21, uz znakove ograničenja brzine B30.

Da bi se osiguralo poštivanje ograničenja brzine na pješačkom prijelazu u centru naselja postavlja se odgovarajuća oprema za smirivanje prometa – uzdignuta ploha (K36) sa pješačkim prijelazom.

Detaljni tehnički elementi uzdignute plohe opisani su u točki 4.3. Oblikovanje uzdignute plohe prilagoditi rubnim uvjetima na terenu vodeći računa o odvodnji uz nazočnost projektantskog nadzora.

Radi boljeg uočavanja pješaka na pješačkom prijelazu u središtu naselja (uzdignuta ploha) postavljaju se znakovi C02 sa kontrastnim rubom (dim 750x750 mm) i LED treptačima sa senzorom pokreta. Treptači moraju imati senzorsku detekcija prisutnosti pješaka pred prijelazom, te solarno napajanje uređaja - po danu punjenje baterija i rad, a noću rad na napon ugrađenih baterija.

Na prilazima pješačkim prijelazima, u Ul. Brgučena (ŽC5083) kod trafostanice i Ul. Medemunići (LC58065) kod k.br. 54, na kolniku ceste iscrtavaju se optičke bijele crte K32, na pozicijama prema nacrtima i prema detalju u prilogu D-3. Tehnički zahtjevi navedeni su u točki 4.3.

Na grafičkom prilogu 1. dana je pregledna situacija i shema veze listova prometnog rješenja.

Situacija prometnog rješenja sa pozicijama horizontalne i vertikalne signalizacije, te pozicijama opreme za povećanje sigurnosti prometa prikazana je na grafičkim prilozima 2.1. do 2.5.

Detalji izvođenja signalizacije sa tehničkim specifikacijama dati su u prilozima D-1 do D-6.

Točne pozicije postavljanja prometne signalizacije odredit će se na terenu prije samog izvođenja uz nazočnost nadzora.

Dio postojeće prometne signalizacija u zoni zahvata se zadržava, a dio se uklanja zbog dotrajalosti zamjenjuje novom prema pozicijama iz projekta. Uz svaki prometni znak navedene su u nacrtima oznake da li je postojeći ili novi prometni znak, te su u dokaznici mjera s troškovnikom evidentirani novi znakovi koji se postavljaju.

Ovim prijedlogom prometnog rješenja date su mjere koje će realizacijom polučiti znatno povećanje stupnja sigurnosti prometa u zoni naselja Omišalj, a napose će se povećati sigurnost kretanja pješaka i djece sudionika u prometu.

4. Tehnički elementi prometne signalizacije i opreme

Prometni znakovi, oznake na kolniku i oprema se postavljaju prema Pravilniku o prometnim znakovima, opremi i signalizaciji na cestama (NN 92/19), a svojom izvedbom u potpunosti moraju odgovarati: *"Općim tehničkim uvjetima za radove na cestama Hrvatske", Hrvatske ceste – Hrvatske autoceste, knjiga VI – Oprema ceste, prosinac 2001.).*

Kod postavljanja prometnih znakova posebnu bi pozornost trebalo obratiti način i visinu postavljanja znakova, te na veličinu prometnih znakova koji se postavljaju u užem središtu naselja.

4.1. Okomita prometna signalizacija

Položaj znaka i postavljanje
Znakove postaviti na željezne stupove promjera 63.5 mm. Temelj stupova izvesti od betona MB 25 u obliku zarubljene piramide s gornjom stranicom kvadrata od 30 cm, donjom od 40 cm i visinom 70 cm. Znakove zakrenuti za 3-5° u odnosu na os prometnice zbog smanjenja refleksije i to tako da najistaknutija točka znaka bude udaljena minimalno 30 cm od ruba kolnika. Visina donjeg ruba znaka mora biti minimalno 1.4 m od površine kolnika na mjestima gdje nema pješaka, odnosno 2,2 m na mjestima gdje se kreću pješaci.

Kvaliteta znaka i pričvršćenje
Prometni znakovi izvedeni od aluminijskog lima sa montiranom reflektirajućom folijom "High Intensity Grade", klase retrorefleksije 2, stabilnom na ultraljubičasto zračenje i nanešenom aplikacijom na aluminijsku podlogu debljine 2 mm, sa pojačanim okvirom i vodoravnim ojačanjem za kvalitetu i trajnost prometnih znakova. Pričvršćivanje mora biti na način da nema vidljivog mjesta sa prednje strane znaka. Posebnu pažnju potrebno je obratiti da se ne upotrebljavaju vijci i pločice od različitih materijala kako ne bi došlo do pojave elektriciteta. Elementi za pričvršćivanje moraju biti izvedeni tako da se onemogući okretanje prometnog znaka oko osi stupa.

Izvođač je dužan za sav upotrijebljen materijal potreban za izradu prometnih znakova (čelik, folija, boje, beton) pribaviti dokaze o kvaliteti. Kontrola kvalitete zaštite od korozije čeličnih konstrukcija provodi se prema odgovarajućim odredbama Općih tehničkih uvjeta za radove na cestama – OTU, Zagreb 2001.

Dimenzije prometnih znakova

Projektom su predviđene sljedeće osnovne veličine prometnih znakova.

U zoni javnih cesta:
- Znakovi opasnosti – dužina stranice trokuta 90 cm
- Znakovi izričitih naredbi - Promjer kruga je: 60 cm.
- Znakovi obavijesti - Promjer kruga: - 60 cm; oblika kvadrata: - 60 cm; oblika pravokutnika: – 60x90 cm

Dimenzije prometnih znakova (širina donjeg ruba znaka) navedene su u nacrtima uz svaki prometni znak, te su kao takvi evidentirani i u dokaznici mjera s troškovnikom.

Znakovi se postavljaju prema priloženom detalju.

4.2. Vodoravna prometna signalizacija

Oznake na kolniku su projektirane tako da zajedno s prometnim znakovima pružaju potrebnu sigurnost odvijanja prometa. Prvenstvena namjena oznaka na kolniku je označavanje namjene prometnih površina.

Boja mora imati retroreflektivna svojstva prema hrvatskoj normi HRN. Z.S2.240 sa odgovarajućim koeficijentom retrorefleksije klase II. Prije početka bojenja podloga mora biti suha i čista zbog kvalitete prianjanja i zajamčene dugotrajnosti. Pri miješanju boje i retroreflektivnih staklenih zrnaca odnos mora iznositi 1 : 0,2 što garantira nivo potrebne retrorefleksije.

Projektom su predviđene slijedeće oznake na kolniku i njihove veličine:
- pune razdjelne crte bijele boje, širine 12 cm
- isprekidane bijele crte vodilje, debljine 12 cm, duljine puno/prazno polje 1/1 m
- Iscrtavanje pješačkih prijelaza H18 - 4,0 m/3, m

Prije nanošenja boje površina kolnika mora biti potpuno suha, čista, bez prašine i ostataka soli. Uljne i druge masne mrlje moraju se ukloniti. Strojevi za postavljanje oznaka na kolniku moraju biti samohodni. Potrebna količina boje i staklenih kuglica mora se automatski regulirati.

Strojevi moraju biti tako podešeni da osiguravaju propisanu geometriju oznaka te jednoliko nanošenje boje odnosno reflektirajućih staklenih kuglica.

Izvoditelj radova je obavezan prije početka radova na izvedbi oznaka na kolniku dostaviti nadzornom inženjeru podatke s kojim će bojama izvesti radove i priložiti proizvođačke specifikacije materijala (boje, staklene kuglice i razrjeđivač) s uputama za primjenu.

Nakon izvršenog bojenja izvoditelj radova je dužan priložiti ateste kvalitete boje i primijenjene količine retroreflektivnih zrnaca.

4.3. Oprema ceste

4.3.1. Prometni znak C02 sa kontrastnim rubom i LED treptačima

Projektom je predviđena /montaža prometnog znaka C02 sa kontrastnim rubom (dim 750x750 mm) i LED treptačima sa senzorom pokreta.

Tehnički zahtjevi:

- dimenzije znaka: 60 x 60 cm
- znakovi C02 sa kontrastnim rubom (dim 750x750 mm)
- uočljiva LED signalizacija
- senzorska detekcija prisutnosti pješaka pred prijelazom
- solarno napajanje uređaja - po danu punjenje baterija i rad, a noću rad na napon ugrađenih baterija
- Solarni svjetlosni LED znak treba imati od dva treptača i samostalno solarno napajanje tako da može raditi 24 sata dnevno – neprekidno, bez obzira na vremenske uvjete.

Na sljedećoj slici prikazan je načelni izgled predloženog prometnog znak C02 sa kontrastnim rubom i LED treptačima.

Primjer: Prometni znak C02 sa kontrastnim rubom i LED treptačima (načelni izgled)

4.3.2. Optičke bijele crte upozorenja K32

Projektom je predviđeno je postavljanje optičkih bijelih crta upozorenja K32, koje upozoravaju vozača na potrebu smanjivanja brzine.

Crte se izvode serijskim postavljanjem minimalno četiri bijele retroreflektirajuće poprečne crte u smjeru vožnje preko cijele širine prometne trake, sve veće širine i na sve manjem razmaku. Prva crta mora biti širine 20 cm, a sljedećima se širina povećava za 10 cm.

Optičke bijele crte upozorenja K32 izvode se prema Detalju D-3.

4.3.3. Uzdignute plohe K36

Uzdignute plohe izvode se kao građevinski elementi od asfalta, naknadno obojane u crvenu boju, za prisilno smanjivanje brzine.

Osnovne značajke koje mora zadovoljiti uzdignuta ploha (K36):

- uzdignuta ploha izvodi se od asfalta visine 7,5 cm
- dužina uzdignute plohe na kojoj se iscrtava pješački prijelaz iznosi 5,0 m, a sam pješački prijelaz je širine 4,0 m
- dužina prilaznih rampi iznosi 1,2 m
- uzdignuta ploha boja se u crvenoj boji i označava propisanom signalizacijom.

Uzdignuta ploha postavlja se na poziciju prema situaciji u grafičkim prikazima, a prema tehničkim elementima navedenim u detaljima.

Postupak izvedbe uzdignutih plohi sastoji se u prethodnom zasijecanju postojećeg asfalta na mjestima spojeva uzdignutih plohi u na dubinu od 3.5cm. Na pozicijama prilaznih rampi na njihovom spoju sa postojećim kolnikom u dužinama od 1,10m vrši se frezanje postojećeg habajućeg sloja u debljini 3.5cm kako bi se mogao ugraditi novi habajući sloj koji pripada uzdignutoj plohi.

Nakon radova zasijecanja i frezanja slijedi prskanje ploha i spojeva bitumenskom emulzijom. Nakon prskanja polaže se bitumenizirani nosivi sloj AC 16 base 50/70 u debljini od 4 cm u središnjem djelu uzdignute plohe na dužini od 5,2 m, dok se na pozicijama prilaznih rampi polaže izravnavajući sloj bitumeniziranog nosivog sloja AC 16 base 50/70 u promjenjivoj debljini od 2 do 7 cm u pojasu cca. 1,10m prema središnjem dijelu gdje je sloj najdeblji.

Nakon što se položio bitumenizirani nosivi sloj slijedi prskanje bitumenskom emulzijom te polaganje habajućeg sloja AC 11 surf 50/70 u debljini od 3.5 cm (na mjestima prilaznih rampi mjestimično promjenjive debljine).

Uzdignuta ploha postavlja se na pozicije prema situaciji u grafičkim prikazima, a prema tehničkim elementima navedenim u detaljima za svaku poziciju..

4.4. Odvodnja u zoni uzdignute plohe

Kako uzdignuta ploha prekida tok vode na kolniku ovim projektom planira se i rješenje odvodnje oborinskih voda. Za potrebe odvodnje predviđa se izgradnja oborinskog kolektora, namijenjenog za prihvat oborinskih voda sa prometnih površina preko uličnih slivnika i odvodnju gravitacijskim putem do ispusta - upojnog bunara.

Trasa oborinskog kolektora smješta se u kolnik uz nogostup duž trase ulice Brgučena (ŽC5083). Visinsko vođenje nivelete kolektora projektirano je tako da se prati niveletu ceste s minimalnim nadslojem tla iznad tjemena od 80 cm.

Predviđeni oborinski kolektor je ukupne dužine od 36 m, a odabran je promjer cijevi DN 400.

Trasa kolektora opremljena je sa dva armiranobetonska revizijska okna koji se raspoređuju na početak te na svim vertikalnim i horizontalnim lomovima trase te sa dva ulična slivnika koji se postavljaju obostrano uz rubnjake županijske ceste ŽC5083 na mjestu početka uzdignute plohe. Slivnik na nižoj (južnoj) strani županijske ceste ŽC5083 izvodi se sa dvostrukom slivničkom rešetkom.

Cijevi kolektora polažu se u iskopani kanal na pješčanu posteljicu granulacije 0-8 mm, debljine najmanje 10 cm. Prvo zasipavanje vrši se također pijeskom granulacije 0-8 mm do visine 30 cm iznad tjemena cijevi. Preostalo zatrpavanje kanala je kamenim materijalom iz iskopa, najveće krupnoće zrna 10 cm, bez primjesa zemlje.

Nagibe i visine iz projekta na licu mjesta provjeriti prije same izvedbe.

Za dionice kolektora i slivničkih priključaka sa manjim nadslojem od 0.8 m, potrebno je predvidjeti izvedbu betonske zaštite cijevi.

Oborinski kolektor izvesti će se od rebrastih PEHD kanalizacijskih cijevi, izrađene prema HRN EN 13476-1 : 2007 i HRN EN 13476-3 : 2009 nazivne krutosti SN 8 (8 kN/m2), izvana rebraste, unutra glatke, sa spajanjem pomoću spojnica, u svemu prema EN 681-1, sa središnjim graničnikom i dvije gumene brtve.

Revizijska okna predviđaju se kao betonska okna dimenzija 100x100 cm sa betonskom kinetom u dnu okna, u hidraulički pravilnom obliku, radi pravilne odvodnje i otjecanja otpadne vode. Okna se izvode betonom C25/30, sa debljinom stijenki i pokrovne ploče od 20 cm. Unutarnje površine okna dodatno se obrađuju vodonepropusnim premazom. Alternativno, mogu se predvidjeti gotova revizijska okna Ø800 mm proizvedena od polimernog materijala, sukladno materijalu cijevi kolektora.

Na okna se ugrađuju lijevano željezni poklopci sa ventilacijskim otvorima, klase nosivosti B125 za dionice u nogostupima, odnosno klase nosivosti D400 (400 kN) za dionicu u kolniku, okrugli Ø600 mm sa četvrtastim okvirom, u svemu prema normi HRN EN 124.

Ulični slivnici izvode se od PP korugirane cijevi DN 500 mm, vertikalno ugrađene sa betonskom oblogom, te sa uličnom slivničkom rešetkom svijetlog otvora 385x385 mm, klase nosivosti C250 kN, visine okvira 110 mm, sukladno sa HRN EN 124.

Upojni bunar

Upojni bunari služe za odvođenje oborinske vode u podzemlje, a smješta se u zelenu površinu. Točna lokacija upojnog bunara, odredit će se prema uvjetima na terenu, nakon izvršenih probnih iskopa i ispitivanja upojnosti tla.

Detalj upojnog bunara dan je prema aproksimativnom proračunu. Nakon izvršenih probnih iskopa i provjere vodoupojnosti tla potrebno provjeriti potreban akumulacijski prostor upoja, te eventualno izvršiti korekcije dubine upojnog bunara.

Konstrukcija zidova je armirano-betonska d = 20 cm, dok je debljina gornje betonske ploče 15 cm. Zidovi, kao i gornja ploča armiraju se obostrano mrežama Q-335 i vilicama Φ8/15

po svim rubovima i spojevima (RA 400/500-2). Sve armirano-betonske konstruktivne elemente potrebno je izvesti sa C25/30.

Točna pozicija upojnog bunara i završnog revizijskog okna odredit će se na terenu prije samog izvođenja uz odobrenje nadzornog inženjera.

4.5. Uređenje dijela nogostupa u zoni premještenog pješačkog prijelaza kod k.br. 26

U zoni pješačkog prijelaza u Ul. Medemunići kodbr. 26 potrebno je izvesti uređenje pješačkog nogostupa u dužini od cca. 11,0 m i širine od min. 1,50 m. Predviđeni zahvat izveo bi se na k.č. 1972, koja se vodi u posjedu HEP-a (trafostanica).

Na sljedećoj slici prikazana je lokacija uređenja nogostupa u zoni pješačkog prijelaza na predmetnoj poziciji.

5. Zaključno

Prometni znakovi se postavljaju prema Pravilniku o prometnim znakovima, opremi i signalizaciji na cestama (NN 92/19), Općim tehničkim uvjetima (knjiga 6.)

Budući da za potrebe izrade ovog elaborata nije napravljen geodetski snimak, u ortofoto situaciju ucrtane su idealizirane pozicije postavljanja prometne signalizacije i opreme.

Stoga, apsolutno sve mjere potrebne za postavu prometne signalizacije i opreme izvođač mora provjeriti na samom mjestu izvedbe uz nazočnost nadzora.

Sve radove koji se nisu mogli predvidjeti ovim projektom, a tijekom izvođenja radova se pokažu nužnim, kao i eventualne izmjene u odnosu na projektna rješenja, moguće je izvesti samo uz prethodno odobrenje nadzornog inženjera i suglasnost projektanta.

Kastav, rujan 2021.

Projektant:

dr.sc. Ivica Barišić, dipl. ing. prom.

dr. sc Ivica Barišić, dipl. ing.
ovlašteni inženjer cestovnog prometa
HKIP
broj iz imenika: 205

Projektant građevinskog dijela:

Veljko Pevalek, mag.ing.aedif.

HRVATSKA KOMORA INŽENJERA GRAĐEVINARSTVA
Veljko Pevalek
mag. ing. aedif.
Ovlašteni inženjer građevinarstva
G 4415

Prometno rješenje za postavu dodatne signalizacije i izvedbu mjera smirivanja prometa na dijelu ulica Brgučena (ŽC5083) i Medemunići (LC58065) u Omišlju

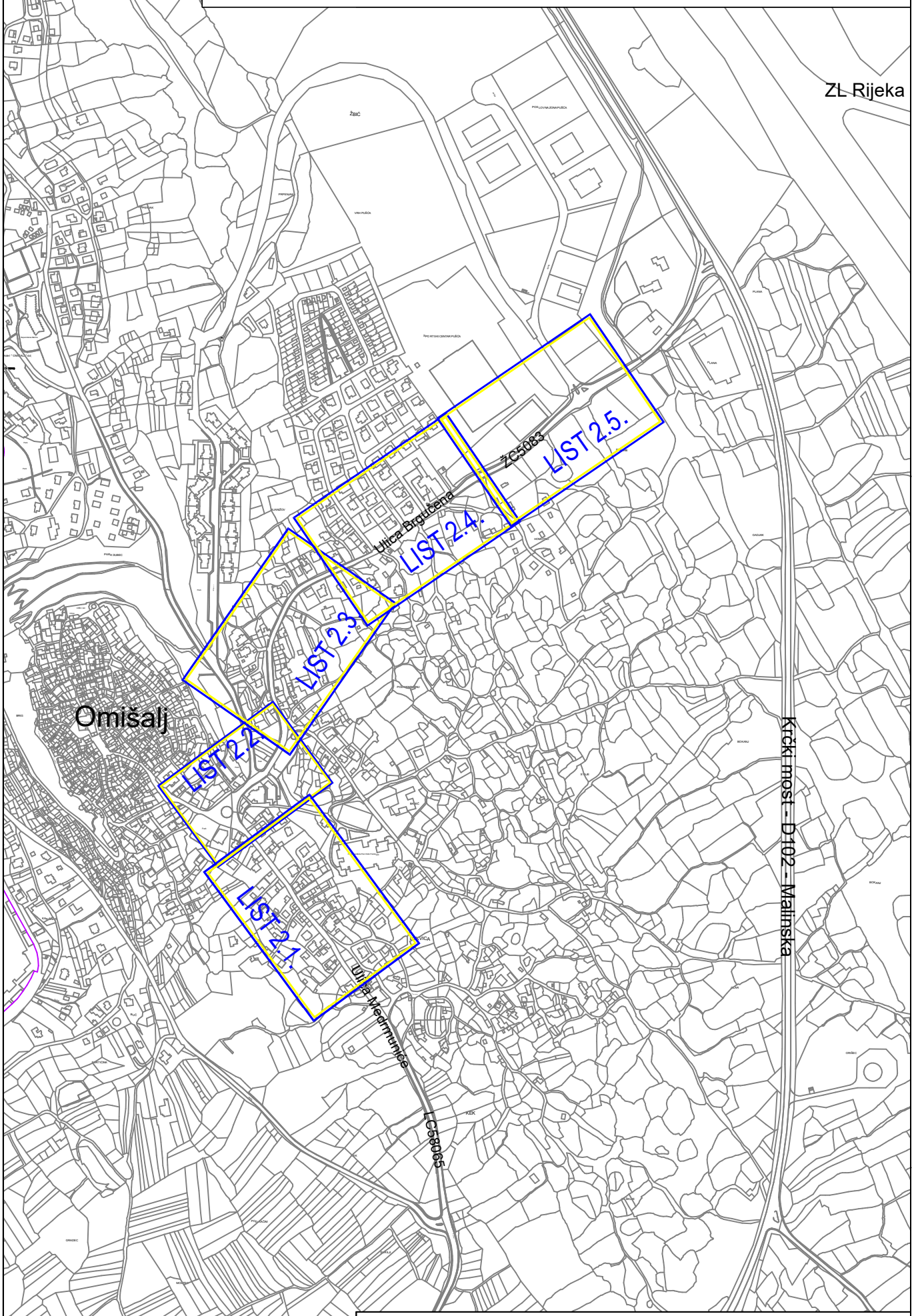

Sadržaj nacrta: Pregledna situacija - shema veze listova		
Datum: 14/2021	Mjerilo: 1:5.000	Prilog br.: 1.

ŠKOLA

POSTOJEĆI RADARSKI MJERAČ SA POKAZIVAČEM BRZINE POSTAVLJA SE NA POSTOJEĆI STUP JAVNE RASVJETE

VAŠA BRZINA 45 km/h MAKSIMALNA

Ul.Medrmunice

LC58065

postojeća mimoilazna ograda

pješ. put

K28-P

znak C02 sa kontrastnim rubom (dim 750x750 mm)

B02N

B02P

STOP

Ul.Medrmunice

K28-P

A21 N 90 E01

80 m

B30 N 60

30

ZONA ZAHVATA

Ul.Med

rampa

kolni ulaz

znak C02 sa kontrastnim rubom (dim 750x750 mm)

optičke bijele crte K32 prema Detalju

OBAVEZNO OREZIVANJE ZELENILA (GRANJA) KOJE SMANJUJE PREGLEDNOST VOZAČIMA ZA PRAVOVREMENO UOČAVANJE PROM. ZNAKOVA

Ul.Medrmunice

Ul.Medrmunice

KAZALO:

40 B30 P/N (60)

dimenzije znaka 90/60

POSTOJEĆI / NOVI ZNAK

BROJ PROMETNOG ZNAKA

NAPOMENA:

Točne pozicije i sve potrebne mjere za ugradnju nove prometne signalizacije i opreme izvođač mora provjeriti na samom mjestu izvedbe uz nazočnost nadzora

Pro Via d.o.o. KASTAV 51215, Pilepčić 41	NAZIV PROJEKTA: Prometno rješenje za postavu dodatne signalizacije i izvedbu mjera smirivanja prometa na dijelu ulica Brgučena (ŽC5083) i Medemunići (LC58065) u Omišlju
VRSTA PROJEKTA: PROMETNI ELABORAT	INVESTITOR: OPĆINA OMIŠALJ Prikešte 13 , 51513 Omišalj
PROJEKTANT : dr.sc. IVICA BARIŠIĆ, dipl.ing.prom.	SADRŽAJ NACRTA: PROMETNO RJEŠENJE U ZONI ZAHVATA (1)
BROJ ELABORATA: 14-2021 DATUM: 09 / 2021.	MJERILO: 1:750 — LIST BROJ: 2.1.

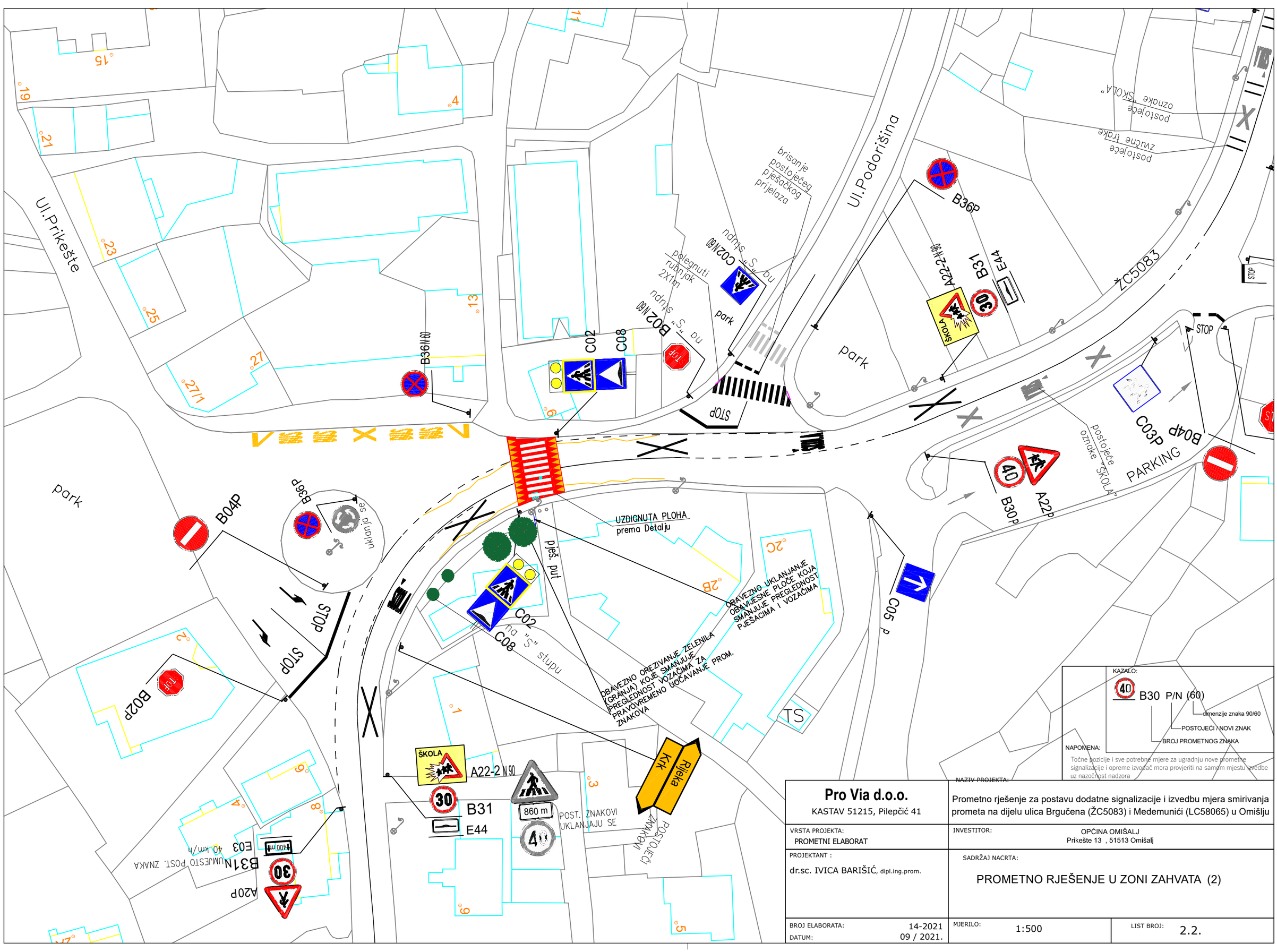

KAZALO:

40 B30 P/N (60)

- dimenzije znaka 90/60
- POSTOJEĆI / NOVI ZNAK
- BROJ PROMETNOG ZNAKA

NAPOMENA:

Točne pozicije i sve potrebne mjere za ugradnju nove prometne signalizacije i opreme izvođač mora provjeriti na samom mjestu izvedbe uz nazočnost nadzora

Pro Via d.o.o. KASTAV 51215, Pilepčić 41	NAZIV PROJEKTA: Prometno rješenje za postavu dodatne signalizacije i izvedbu mjera smirivanja prometa na dijelu ulica Brgučena (ŽC5083) i Medemunići (LC58065) u Omišlju		
VRSTA PROJEKTA: PROMETNI ELABORAT	INVESTITOR:	OPĆINA OMIŠALJ Prikešte 13 , 51513 Omišalj	
PROJEKTANT : dr.sc. IVICA BARIŠIĆ, dipl.ing.prom.	SADRŽAJ NACRTA: PROMETNO RJEŠENJE U ZONI ZAHVATA (2)		
BROJ ELABORATA: 14-2021 DATUM: 09 / 2021.	MJERILO: 1:500		LIST BROJ: 2.2.

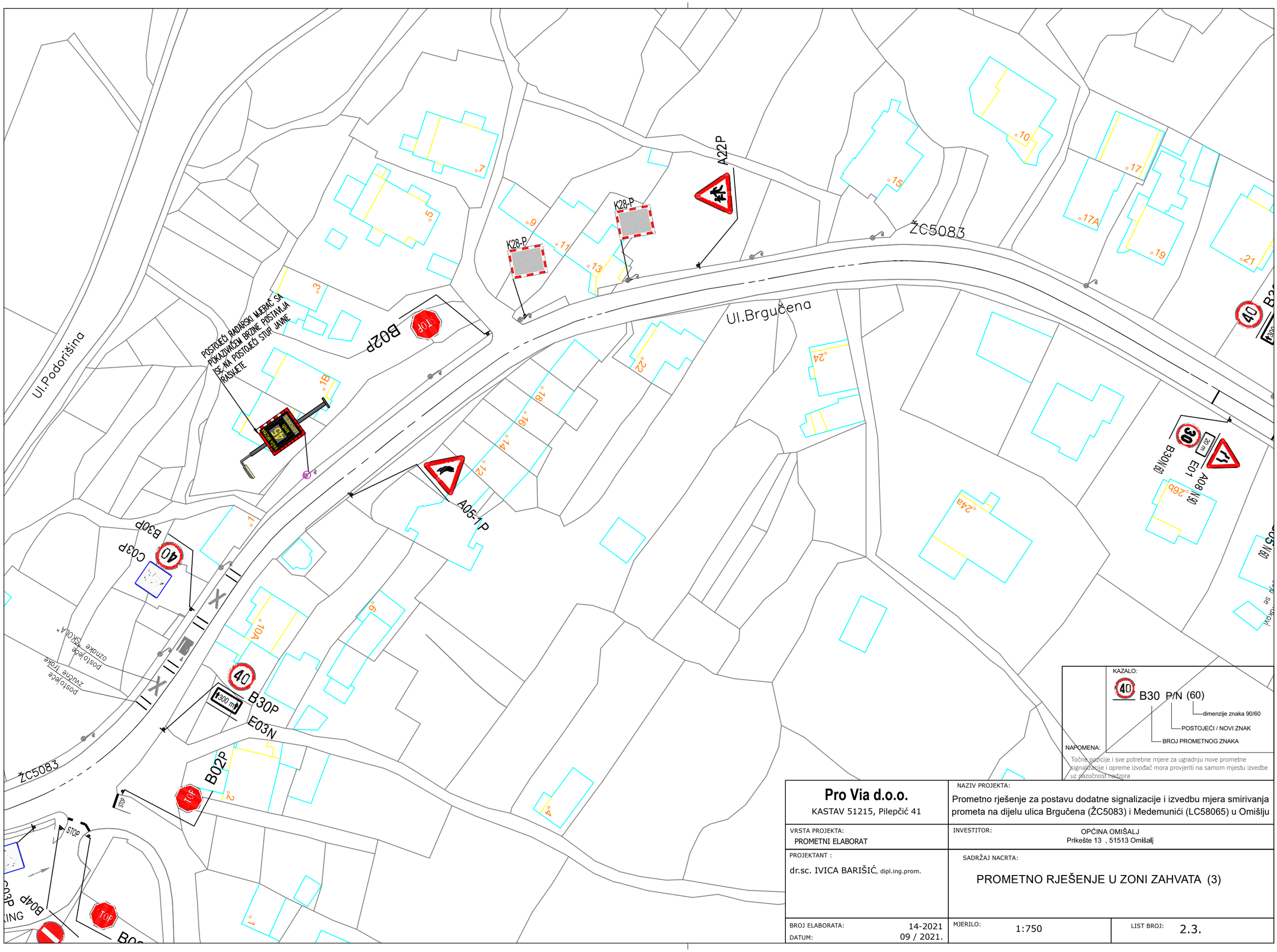

KAZALO:

40 B30 P/N (60)

- dimenzije znaka 90/60
- POSTOJEĆI / NOVI ZNAK
- BROJ PROMETNOG ZNAKA

NAPOMENA:

Točne pozicije i sve potrebne mjere za ugradnju nove prometne signalizacije i opreme izvođač mora provjeriti na samom mjestu izvedbe uz prazočnost nadzora

Pro Via d.o.o. KASTAV 51215, Pilepčić 41	NAZIV PROJEKTA: Prometno rješenje za postavu dodatne signalizacije i izvedbu mjera smirivanja prometa na dijelu ulica Brgučena (ŽC5083) i Medemunići (LC58065) u Omišlju
VRSTA PROJEKTA: PROMETNI ELABORAT	INVESTITOR: OPĆINA OMIŠALJ Prikešte 13 , 51513 Omišalj
PROJEKTANT : dr.sc. IVICA BARIŠIĆ, dipl.ing.prom.	SADRŽAJ NACRTA: PROMETNO RJEŠENJE U ZONI ZAHVATA (3)
BROJ ELABORATA: 14-2021 DATUM: 09 / 2021.	MJERILO: 1:750 — LIST BROJ: 2.3.

Pro Via d.o.o. KASTAV 51215, Pilepčić 41	NAZIV PROJEKTA: Prometno rješenje za postavu dodatne signalizacije i izvedbu mjera smirivanja prometa na dijelu ulica Brgučena (ŽC5083) i Medemunići (LC58065) u Omišlju
VRSTA PROJEKTA: PROMETNI ELABORAT	INVESTITOR: OPĆINA OMIŠALJ Prikešte 13 , 51513 Omišalj
PROJEKTANT : dr.sc. IVICA BARIŠIĆ, dipl.ing.prom.	SADRŽAJ NACRTA: PROMETNO RJEŠENJE U ZONI ZAHVATA (4)
BROJ ELABORATA: 14-2021 DATUM: 09 / 2021.	MJERILO: 1:750 — LIST BROJ: 2.4.

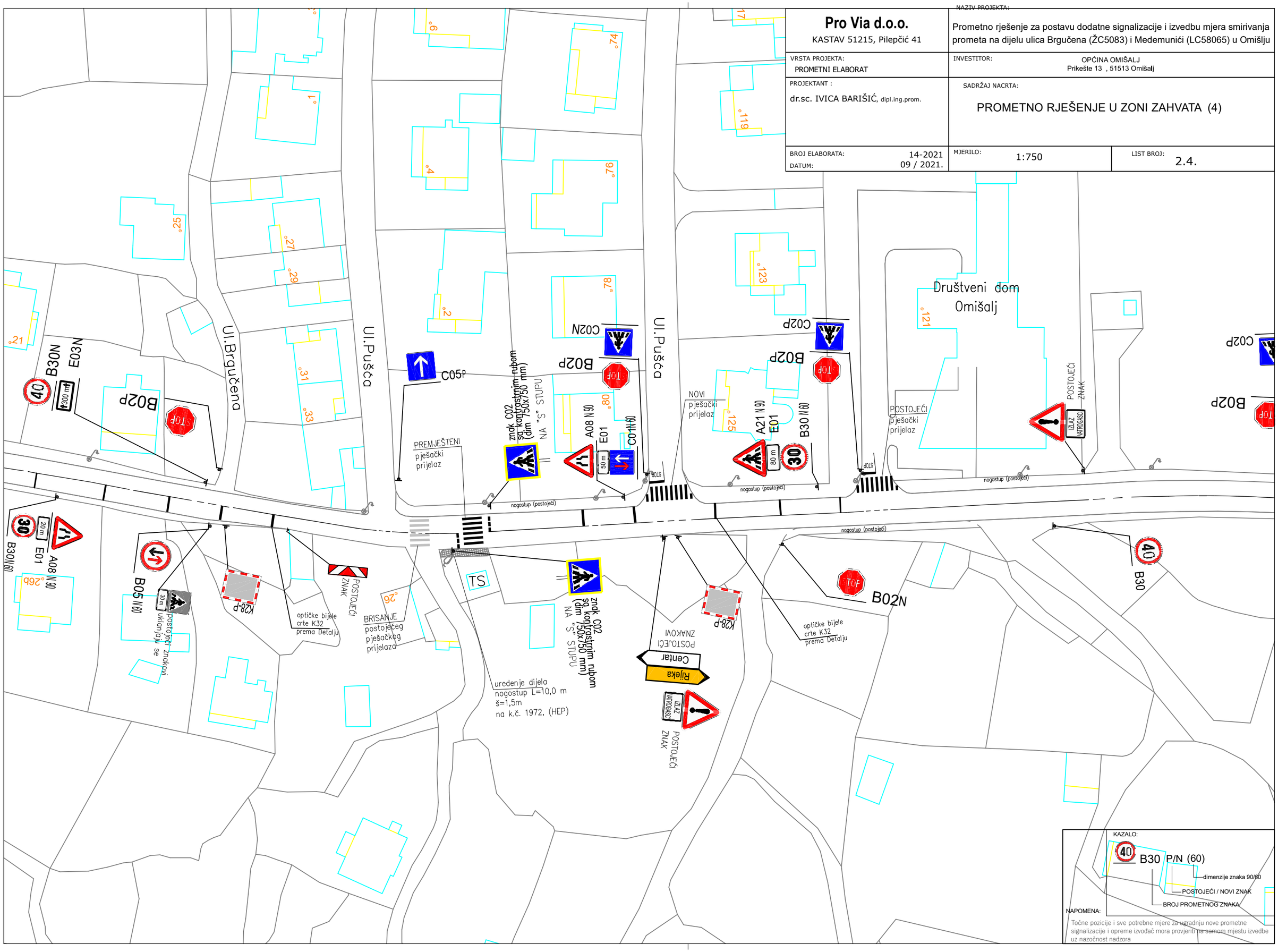

Pro Via d.o.o. KASTAV 51215, Pilepčić 41	NAZIV PROJEKTA: Prometno rješenje za postavu dodatne signalizacije i izvedbu mjera smirivanja prometa na dijelu ulica Brgučena (ŽC5083) i Medemunići (LC58065) u Omišlju
VRSTA PROJEKTA: PROMETNI ELABORAT	INVESTITOR: OPĆINA OMIŠALJ Prikešte 13 , 51513 Omišalj
PROJEKTANT : dr.sc. IVICA BARIŠIĆ, dipl.ing.prom.	SADRŽAJ NACRTA: PROMETNO RJEŠENJE U ZONI ZAHVATA (5)
BROJ ELABORATA: 14-2021 DATUM: 09 / 2021.	MJERILO: 1:750 — LIST BROJ: 2.5.

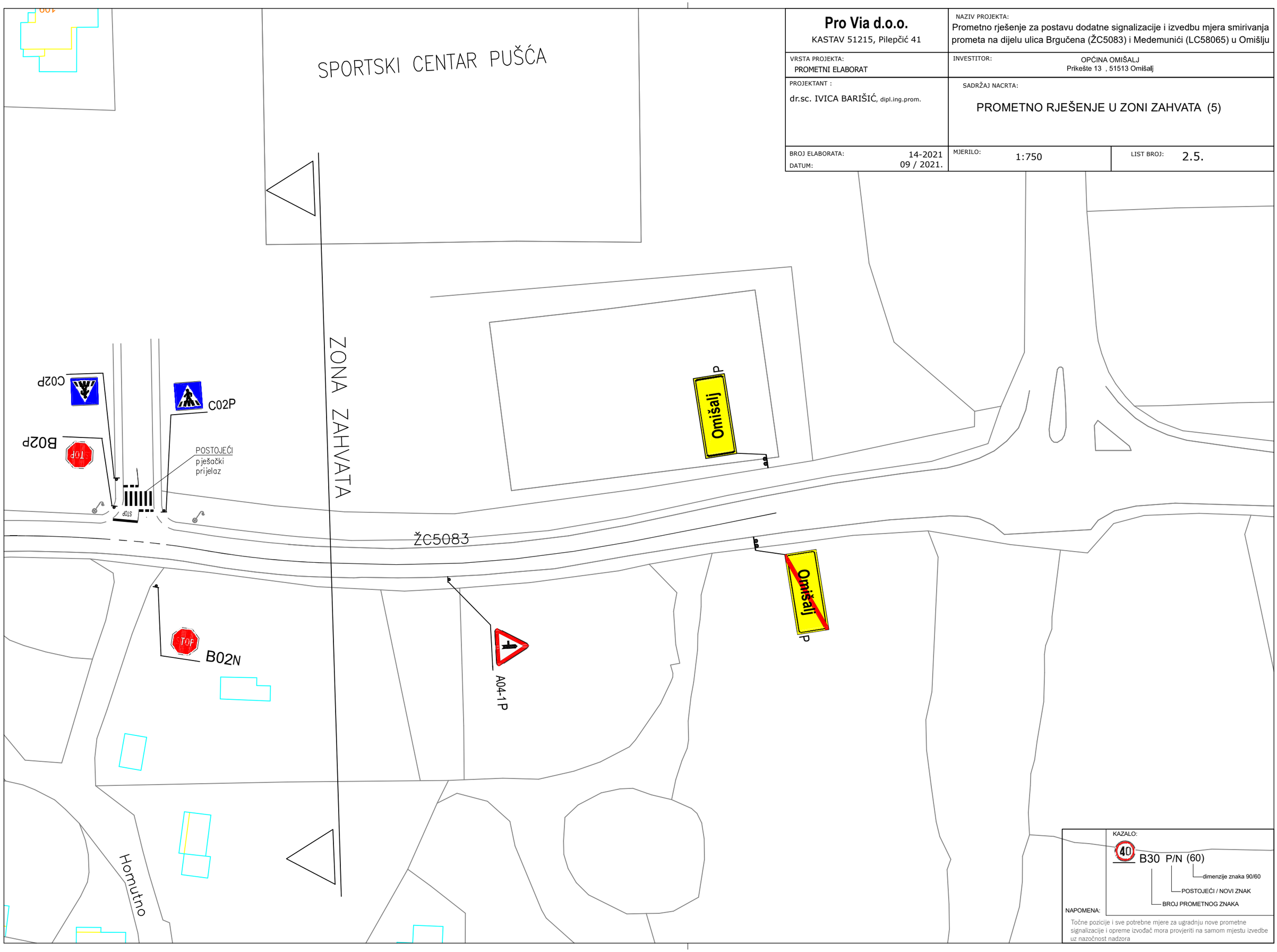

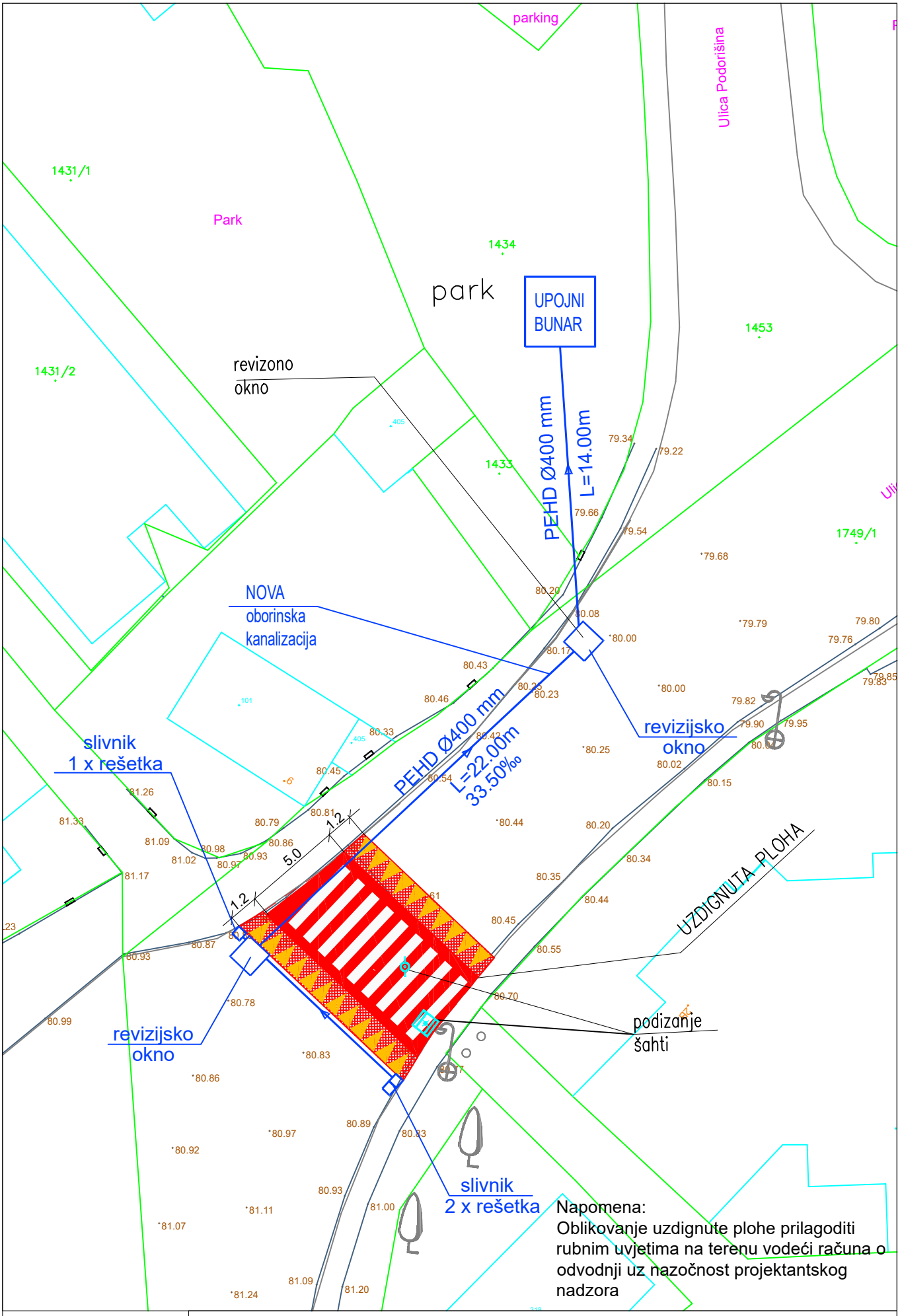

Napomena:
Oblikovanje uzdignute plohe prilagoditi rubnim uvjetima na terenu vodeći računa o odvodnji uz nazočnost projektantskog nadzora

SADRŽAJ NACRTA: DETALJ IZVOĐENJA UZDIGNUTE PLOHE - K36			
BROJ ELABORATA: 14-2021 DATUM: 09/2021	MJERILO: 1:250	LIST BROJ: 3.1.	

Prometno rješenje za postavu dodatne signalizacije i izvedbu mjera smirivanja prometa na dijelu ulica Brgučena (ŽC5083) i Medemunići (LC58065) u Omišlju

POPREČNI PRESJEK
uzdignute plohe

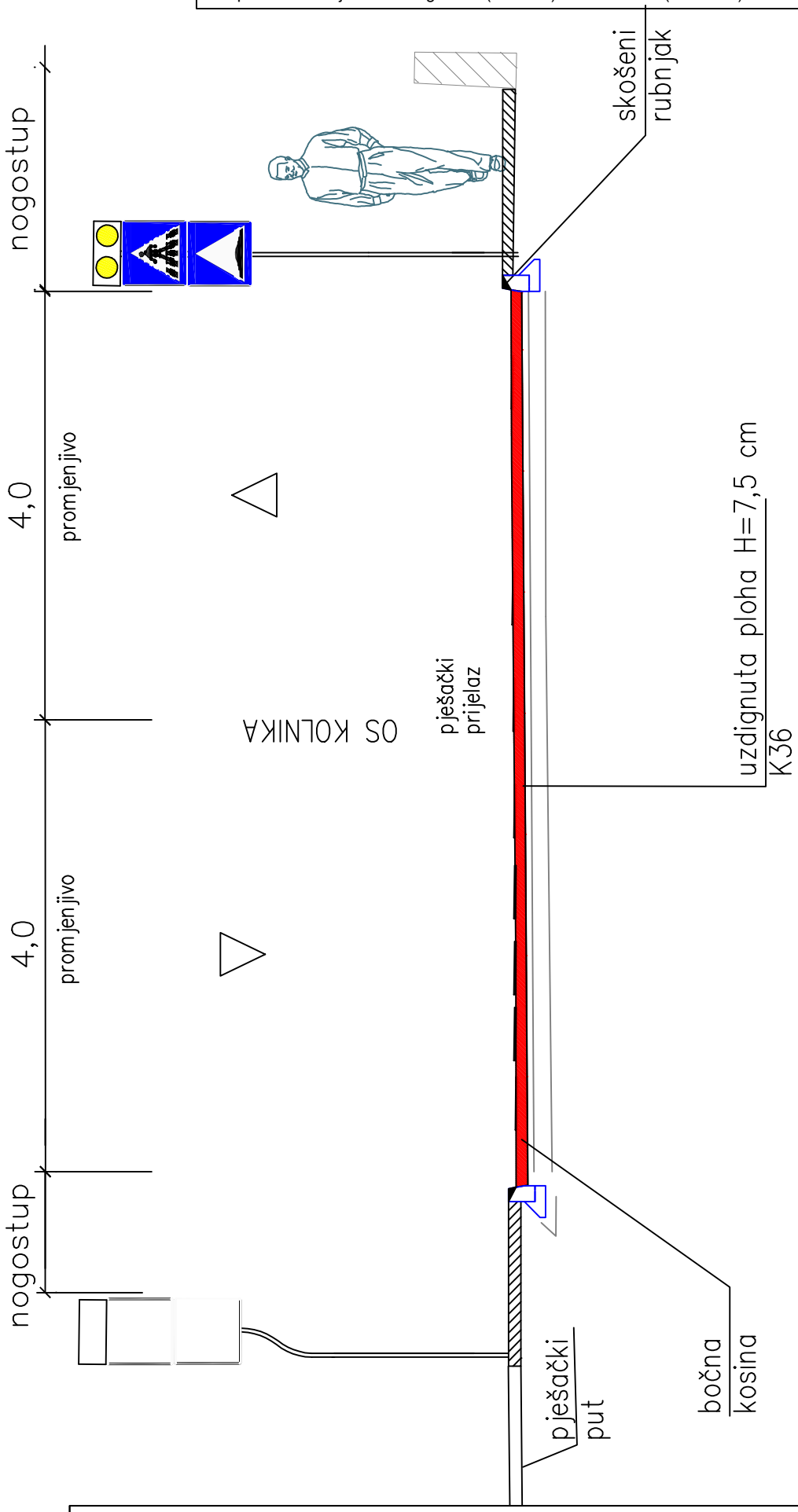

SADRŽAJ NACRTA: POPREČNI PRESJEK U ZONI POSTAVLJANJA UZDIGNUTIH PLOHA K36

BROJ ELABORATA: 14-2021 DATUM: 09/2021	MJERILO: 1:100	LIST BROJ: 3.2.

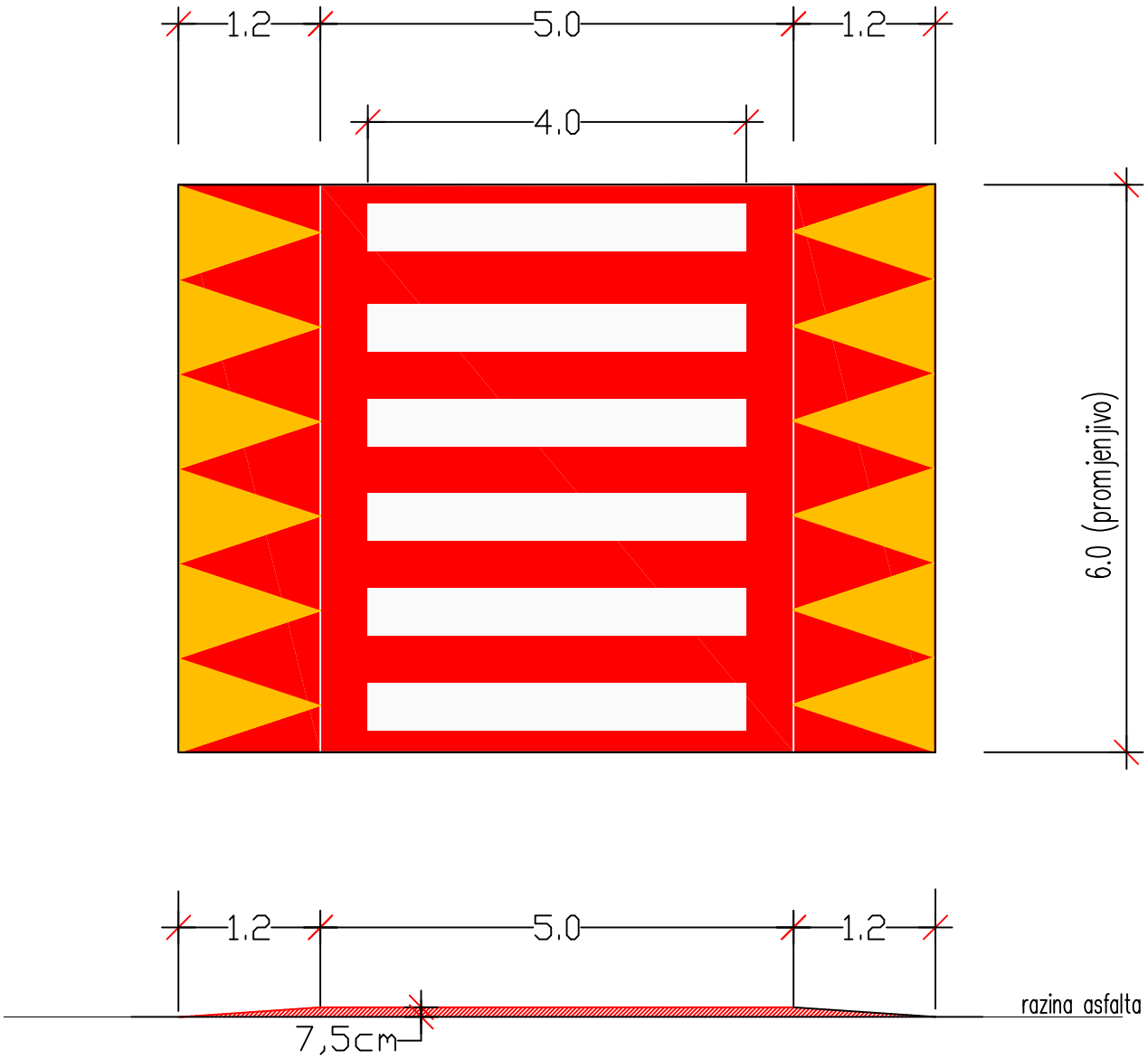

Detalj kolničke konstrukcije
MJ 1:25

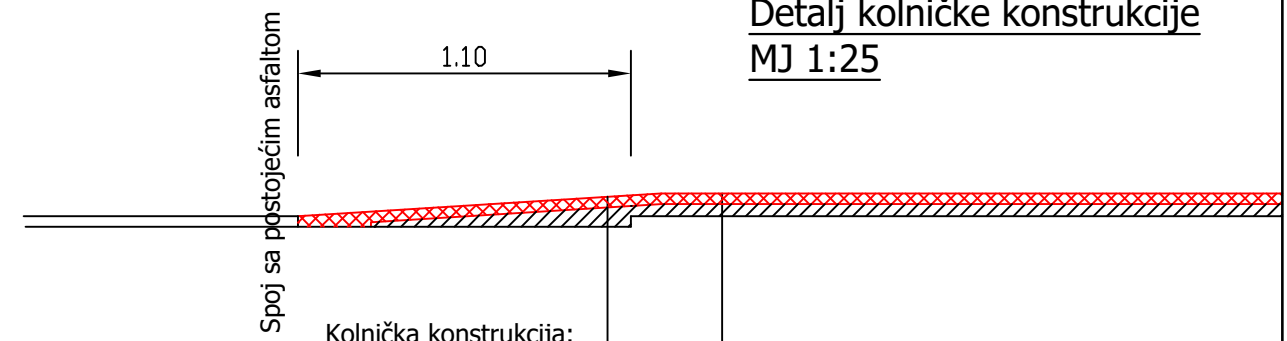

Kolnička konstrukcija:

Prethodno frezanje: 3.5 cm
Izravnavajući habajući sloj - AC11 surf: 3.5 - 5 cm
Izravnavajući BNS sloj - AC 16 base: 2 - 7 cm

Kolnička konstrukcija:

Habajući sloj - AC11 surf: 3.5 cm
Izravnavajući BNS sloj - AC 16 base: 4 cm

SADRŽAJ NACRTA: DETALJ UZDIGNUTIH PLOHA K36			
BROJ ELABORATA: 14-2021 DATUM: 09/2021	MJERILO: 1:100	LIST BROJ: 3.3	

POLOŽAJ PROMETNOG ZNAKA C02
NA "S" STUPU

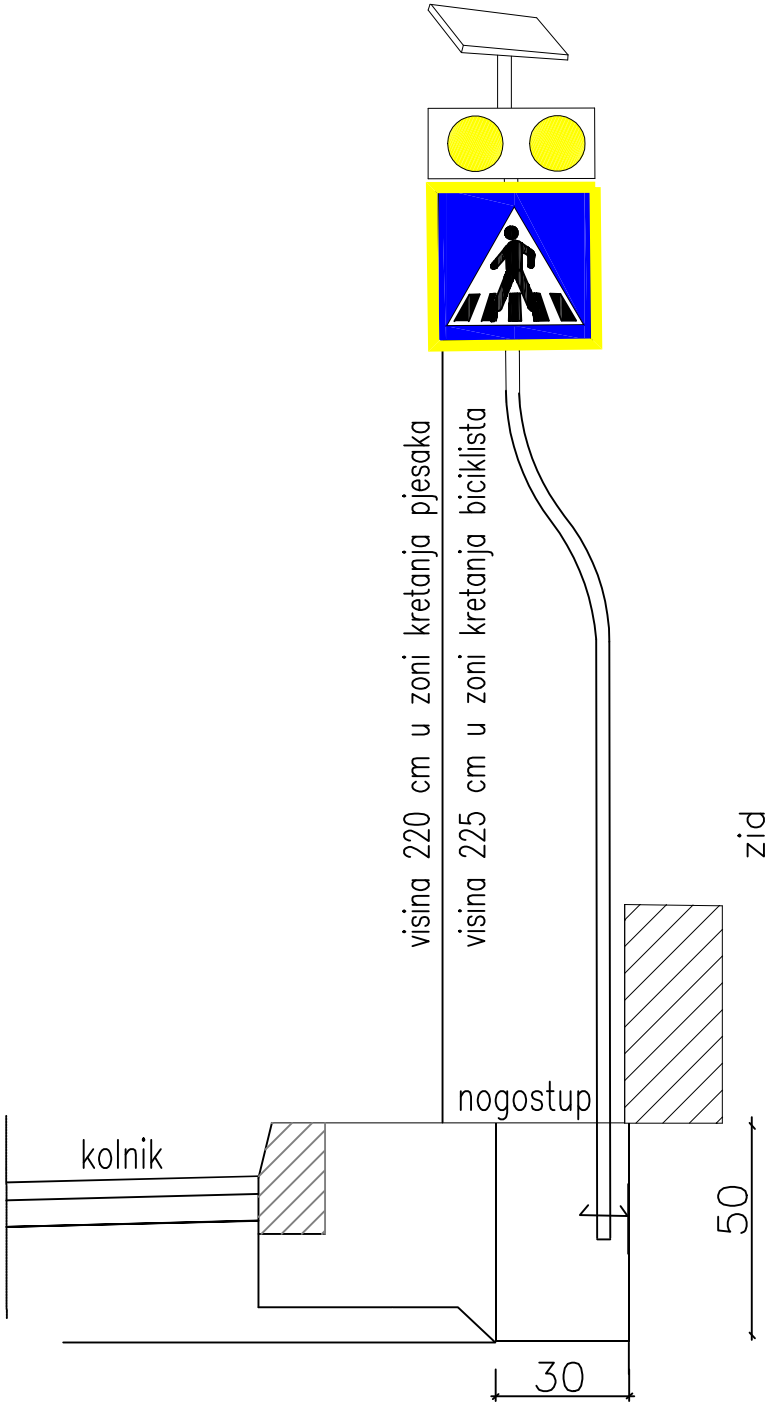

Sadržaj nacrta: Detalj postavljanja prometnog znaka na "S" stupu			
Naručitelj: OPĆINA OMIŠALJ		Izradio: Pro Via d.o.o., Kastav	
Broj el.: 14-2021	Datum: 09/2021	Mjerilo:	List br: D-1.

POLOŽAJ PROMETNOG ZNAKA
NA "S" STUPU

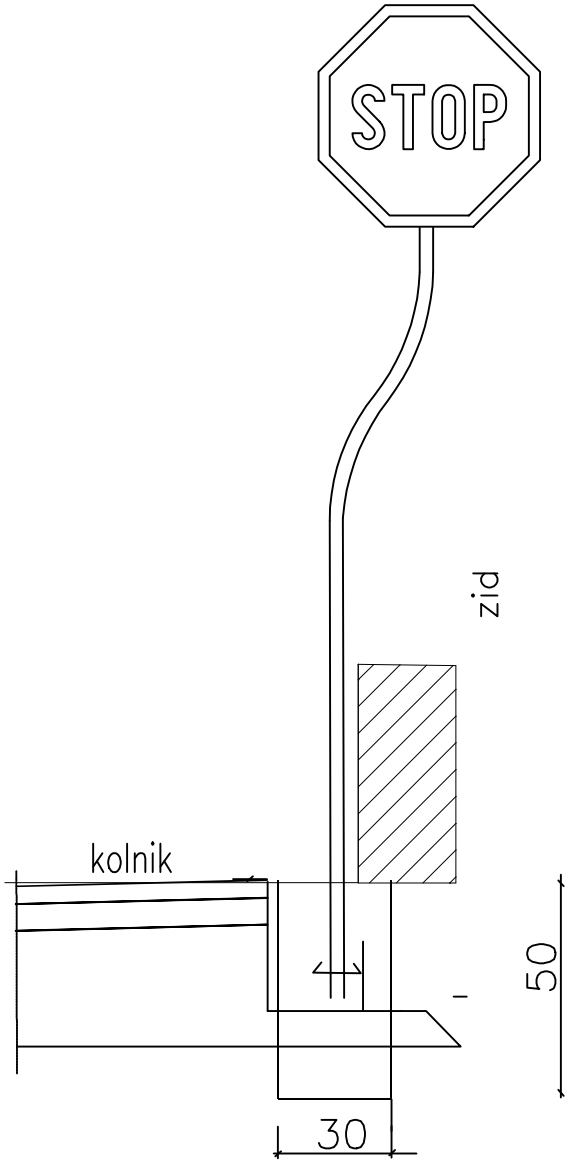

Sadržaj nacrta: Detalj postavljanja prometnog znaka na "S" stupu na bankinama užeg profila			
Naručitelj: OPĆINA OMIŠALJ		Izradio: Pro Via d.o.o., Kastav	
Broj el.: 14-2021	Datum: 09/2021	Mjerilo:	List br: D-2.

POLOŽAJ PROMETNOG ZNAKA

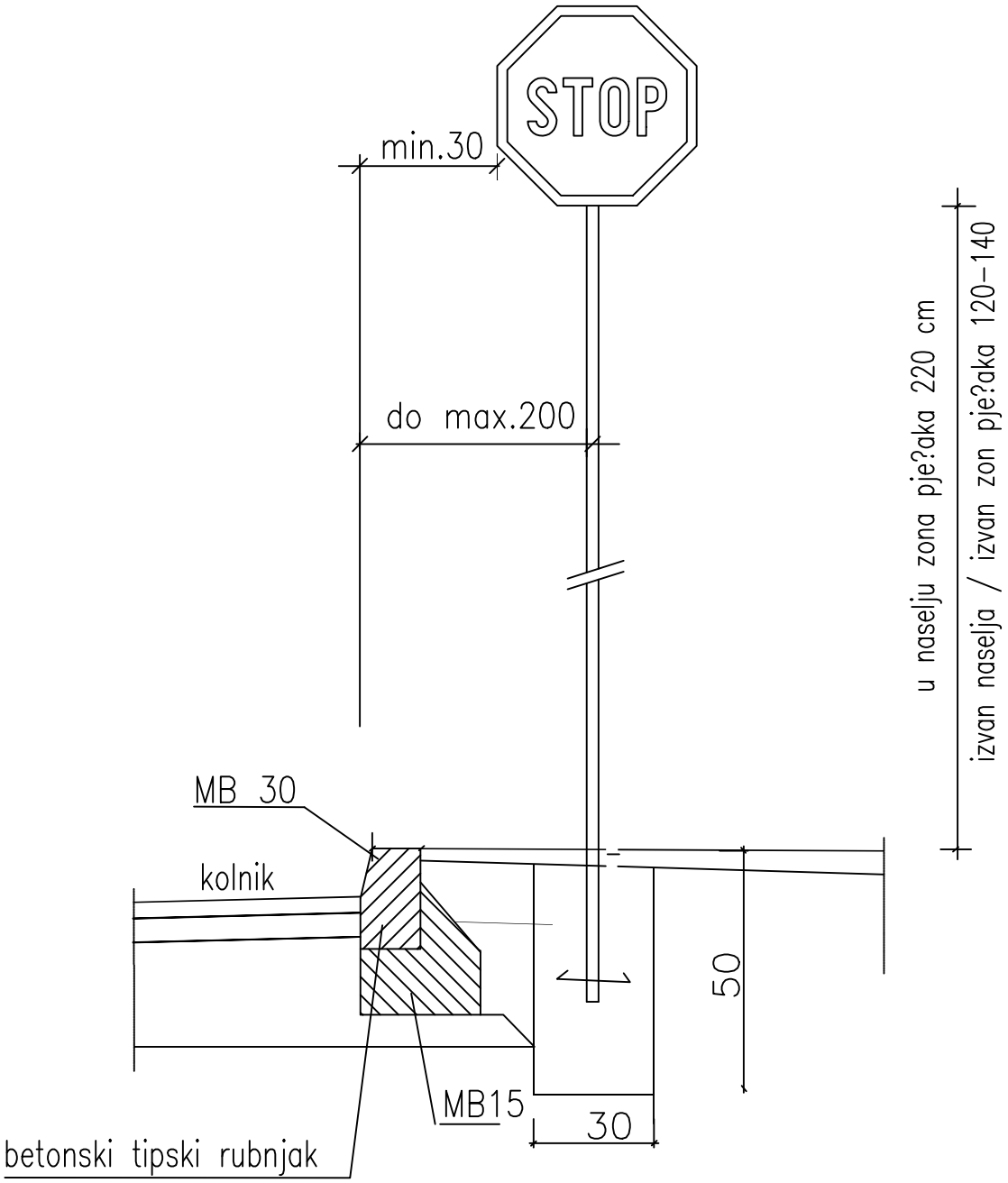

Sadržaj nacrta: Detalj postavljanja prometnih znakova			
Naručitelj: OPĆINA OMIŠALJ		Izradio: Pro Via d.o.o., Kastav	
Broj el.: 14-2021	Datum: 09/2021	Mjerilo:	List br: D-3.

Detalj:
LED treptačI sa znakovima C02 uz pješački prijelaz.

Tehnički zahtjevi

- dimenzije znaka: 60 x 60 cm
- znakovi C02 sa kontrastrnim rubom (dim 750x750 mm)
- uočljiva LED signalizacija
- senzorska detekcija prisutnosti pješaka pred prijelazom
- solarno napajanje ueđaja - po danu punjenje baterija i rad, a noću rad na napon ugrađenih baterija
- Solarni svjetlosni LED znak treba imati od dva treptača i samostalno solarno napajanje tako da može raditi 24 sata dnevno – neprekidno, bez obzira na vremenske uvjete.

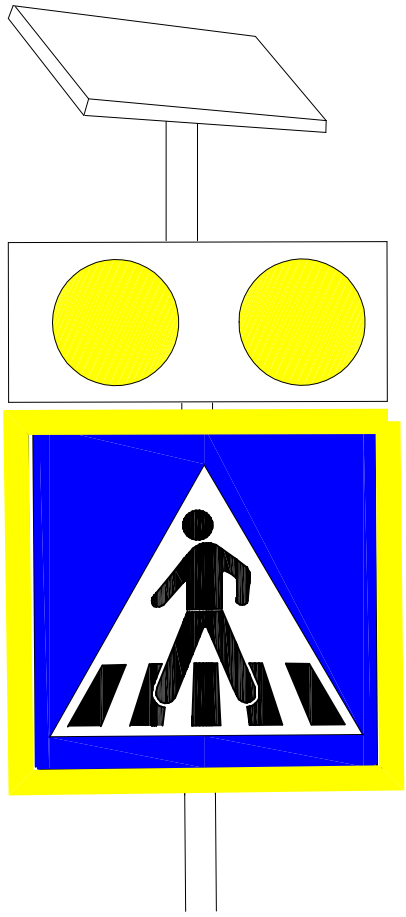

NAPOMENA:

Obračun po kompletu postavljenih treptača (dva znaka u kompletu) za obilježavanje jednog pješačkog prijelaza.

NAPOMENA:
Ovdje se može ponuditi i neki drugi oblik LED treptača, istih ili odgovarajućih svojstava.

Sadržaj nacrta: Detalj: LED treptačI sa znakovima C02 uz pješački prijelaz.			
Naručitelj: OPĆINA OMIŠALJ		Izradio: Pro Via do.o., Kastav	
Broj el.: 14-2021	Datum: 09/2021	Mjerilo:	List br: D-4.

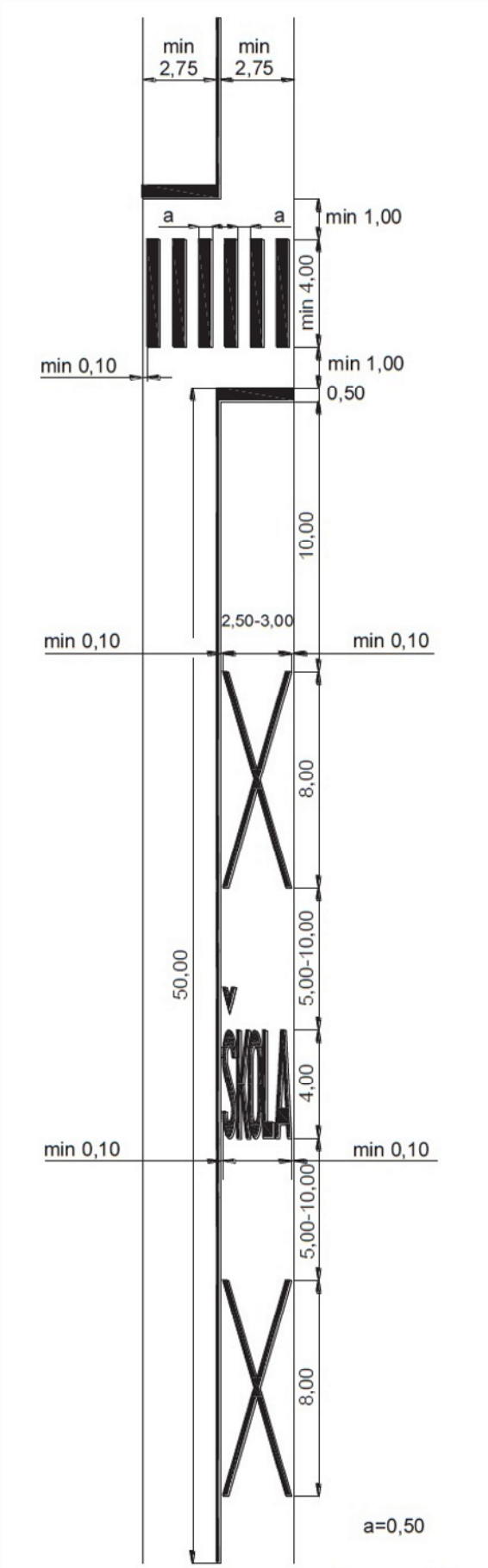

a) mjere u metrima

Sadržaj nacrta:	Detalj izvođenja pješačkog prijelaza u blizini škole (prema Pravilniku 92/19)		
Naručitelj: OPĆINA OMIŠALJ		Izradio: Pro Via d.o.o., Kastav	
Broj el.: 14-2021	Datum: 09/2021	Mjerilo:	List br: D-5.

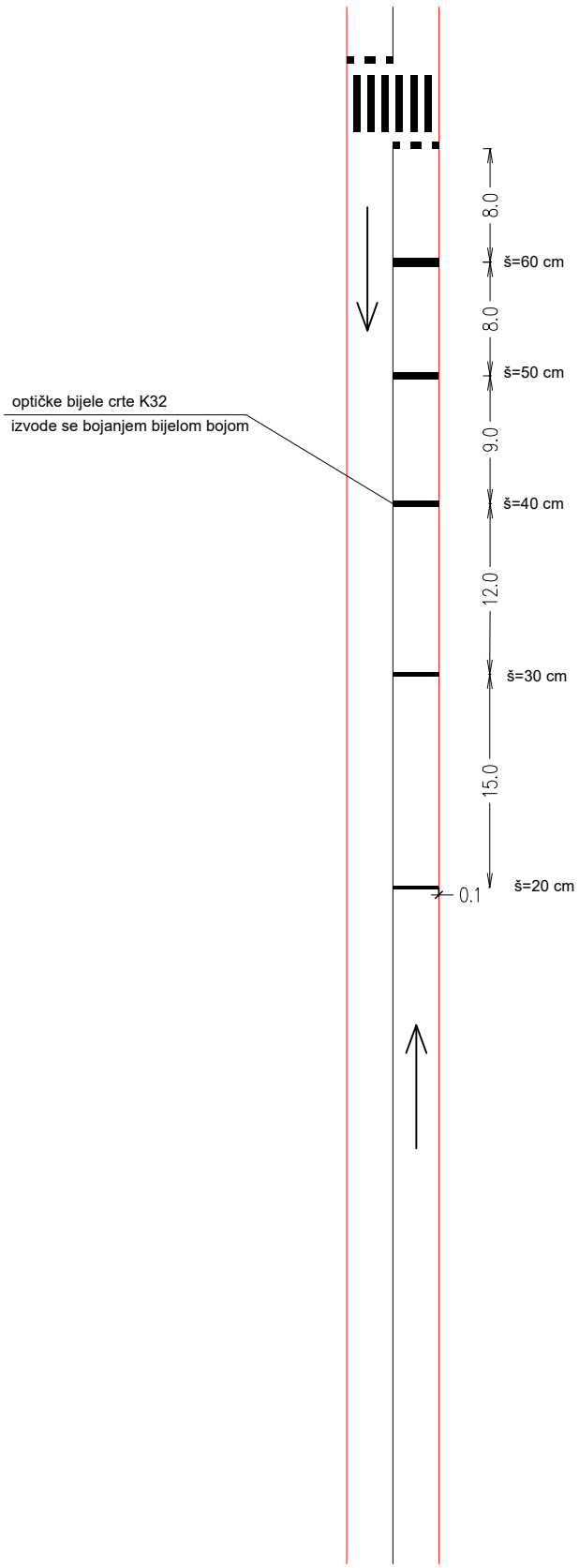

Sadržaj nacrta: Detalj: Optičke bijele crte upozorenja K32			
Naručitelj: OPĆINA OMIŠALJ		Izradio: Pro Via d.o.o., Kastaav	
Broj el.: 14-2021	Datum: 09/2021	Mjerilo:	List br: D-6.

ULIČNI SLIVNIK SA JEDNOM REŠETKOM

PRESJEK A-A

PRESJEK B-B

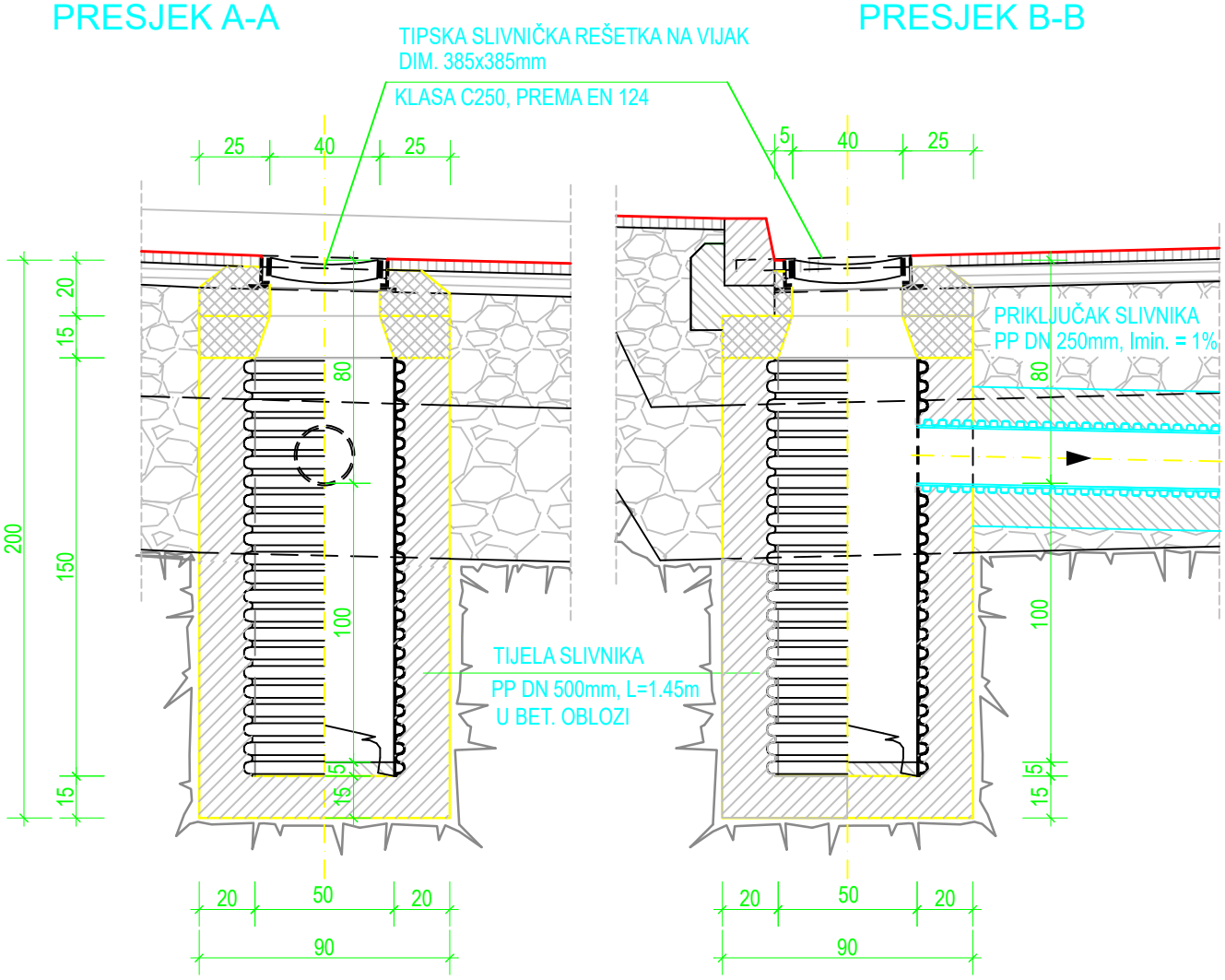

TLOCRT

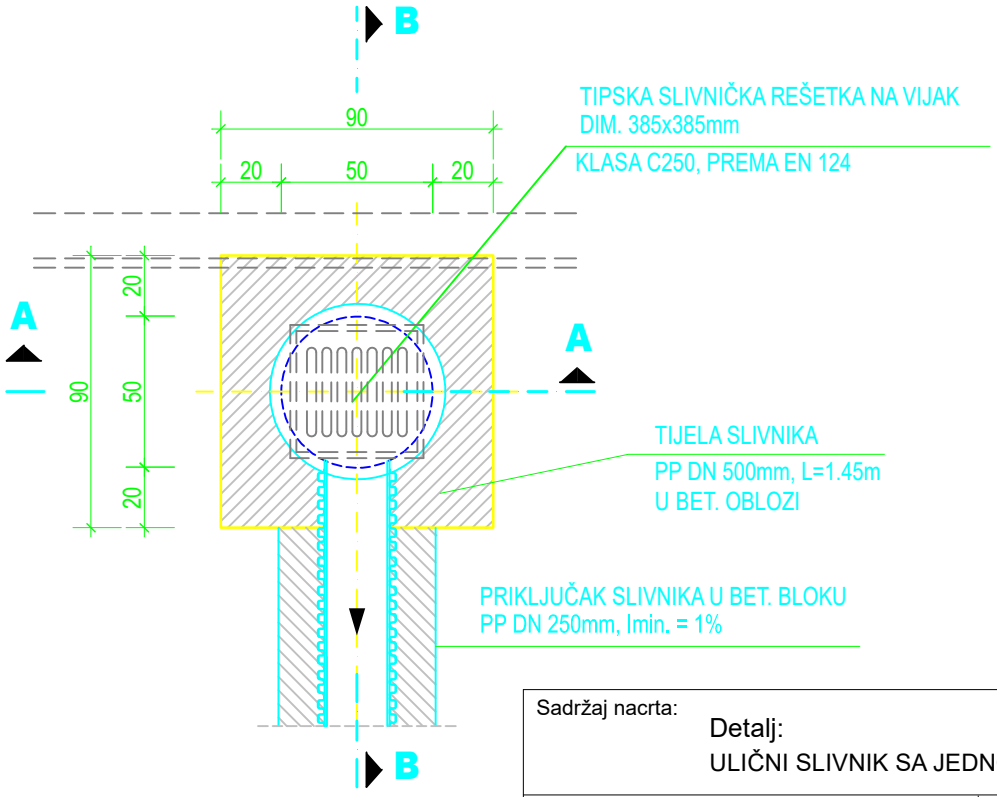

Sadržaj nacrta: Detalj: ULIČNI SLIVNIK SA JEDNOM REŠETKOM			
Naručitelj: OPĆINA OMIŠALJ		Izradio: Pro Via do.o., Kastav	
Broj el.: 14-2021	Datum: 09/2021	Mjerilo: 1:25	List br: D-7.

ULIČNI SLIVNIK SA DVIJE REŠETKE

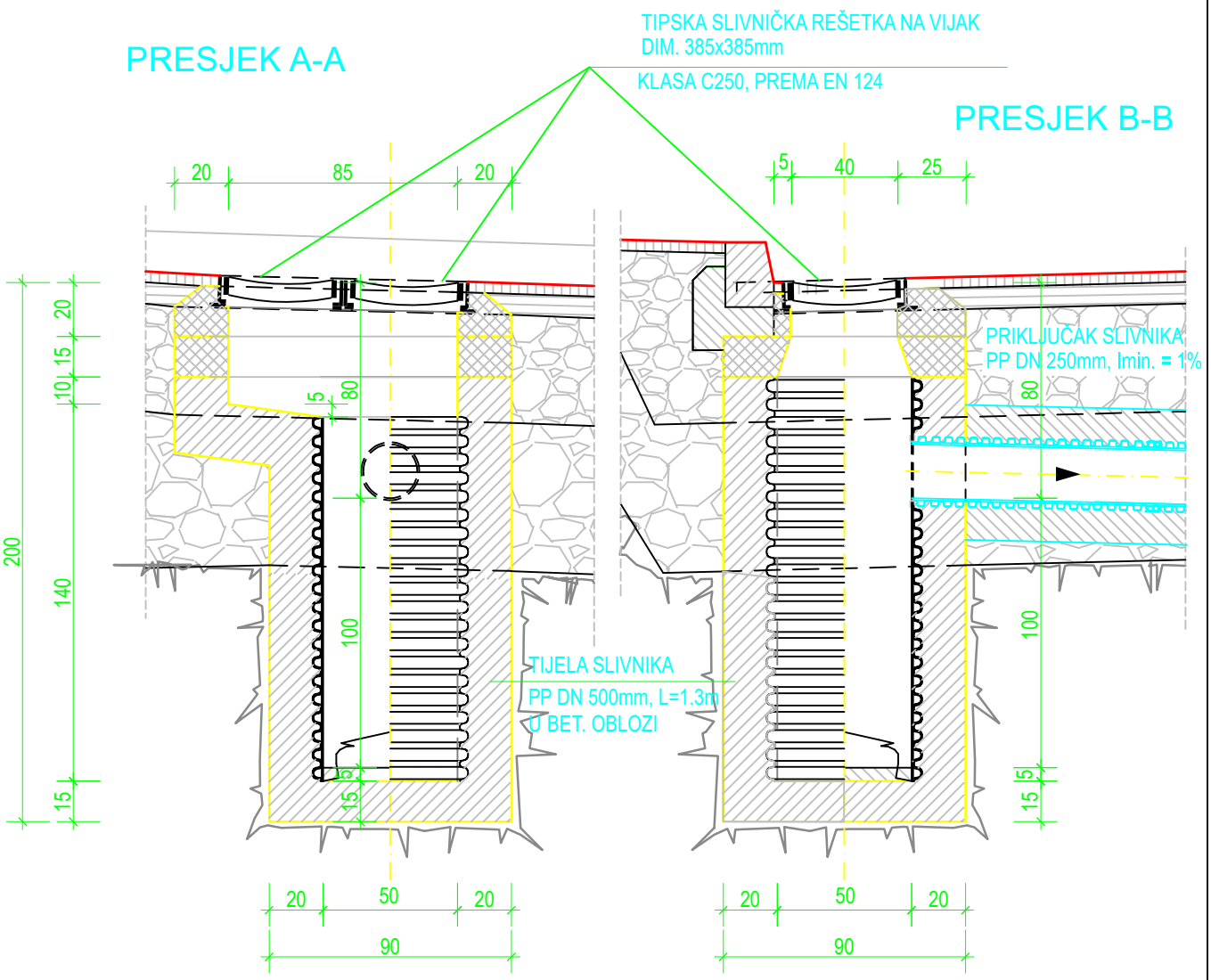

TLOCRT

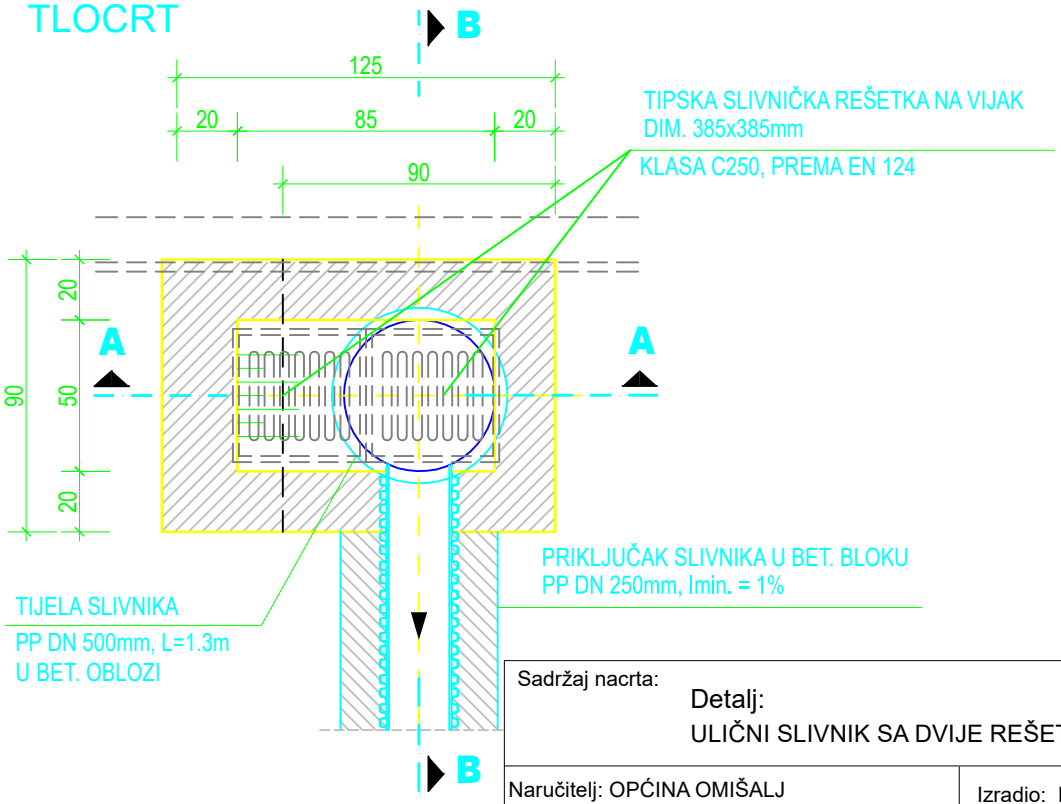

Sadržaj nacrta: Detalj: ULIČNI SLIVNIK SA DVIJE REŠETKE			
Naručitelj: OPĆINA OMIŠALJ		Izradio: Pro Via do.o., Kastav	
Broj el.: 14-2021	Datum: 09/2021	Mjerilo: 1:25	List br: D-8.

TLOCRT

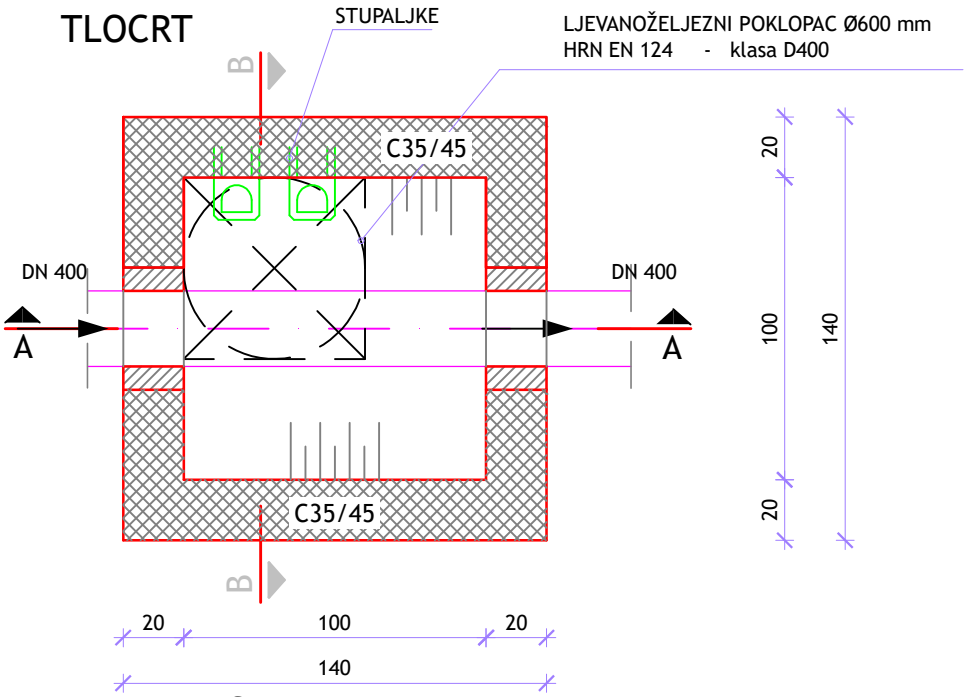

PRESJEK A-A

PRESJEK B-B

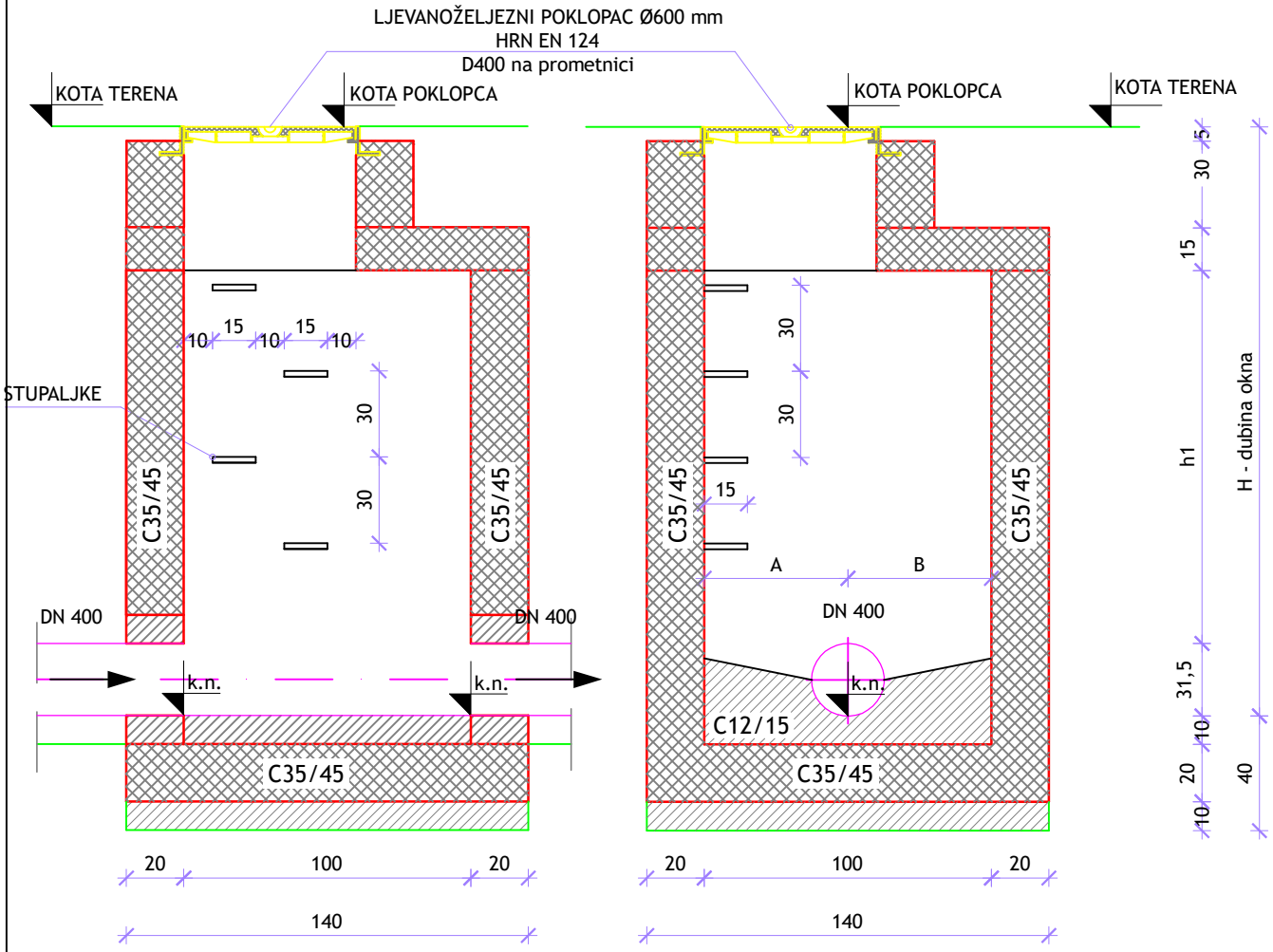

Sadržaj nacrta: Detalj: BETONSKO REVIZIONO OKNO			
Naručitelj: OPĆINA OMIŠALJ		Izradio: Pro Via do.o., Kastav	
Broj el.: 14-2021	Datum: 09/2021	Mjerilo: 1:25	List br: D-9.

TLOCRT

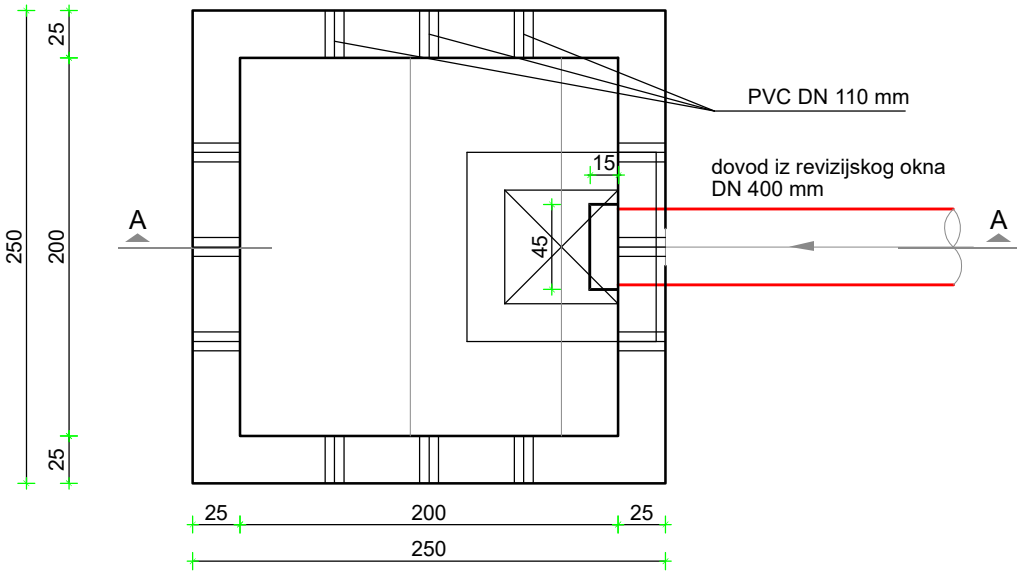

PRESJEK A-A

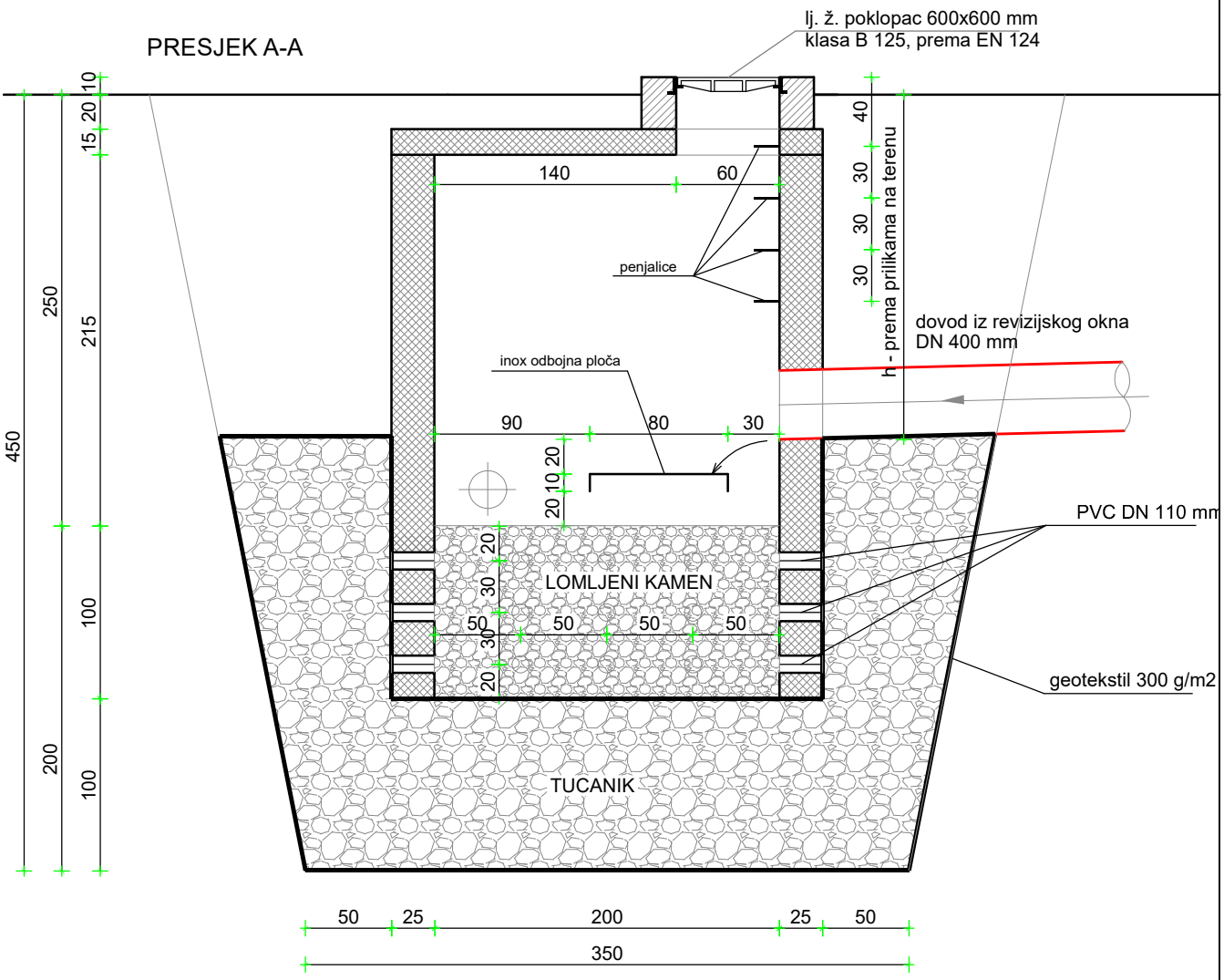

Sadržaj nacrta: Detalj: UPOJNI BUNAR			
Naručitelj: OPĆINA OMIŠALJ		Izradio: Pro Via do.o., Kastav	
Broj el.: 14-2021	Datum: 09/2021	Mjerilo: 1:40	List br: D-10.

DETALJ RAMPE ZA SPRJEČAVANJE ARHITEKTONSKIH BARIJERA

ŠIRINA NOGOSTUPA < 1.6 m ILI PRETHODNO UPUŠTEN NOGOSTUP

POGLED

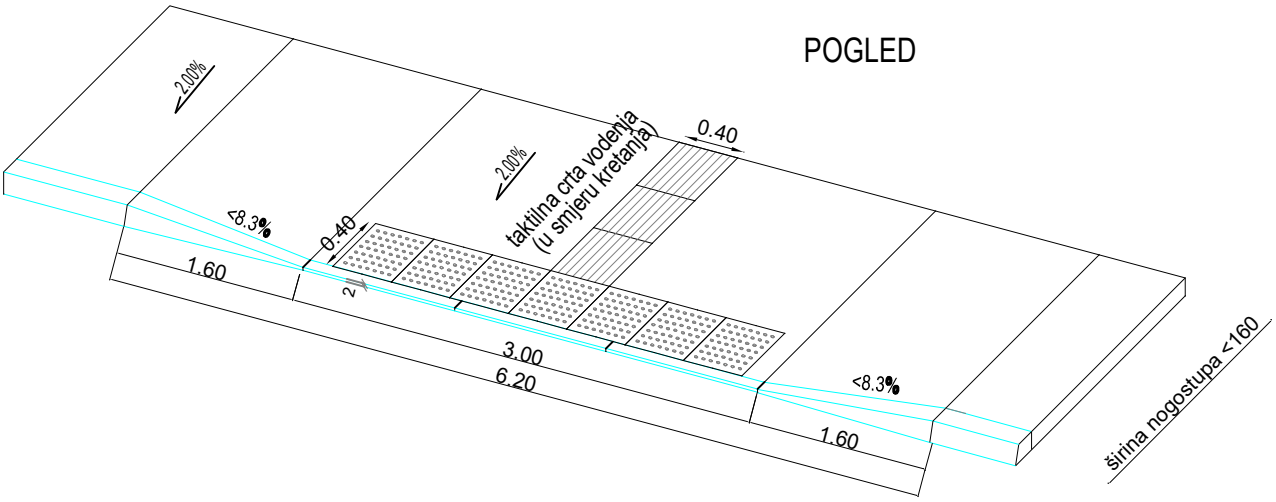

Sadržaj nacrta: Detalj rampe za sprječavanje arhitektonskih barijera			
Naručitelj: OPĆINA OMIŠALJ		Izradio: Pro Via d.o.o., Kastaav	
Broj el.: 14-2021	Datum: 09/2021	Mjerilo:	List br: D-11.